СХЕМЫ СТРОПОВКИ ГРУЗОВ

СХЕМЫ СТРОПОВКИ ГРУЗОВ

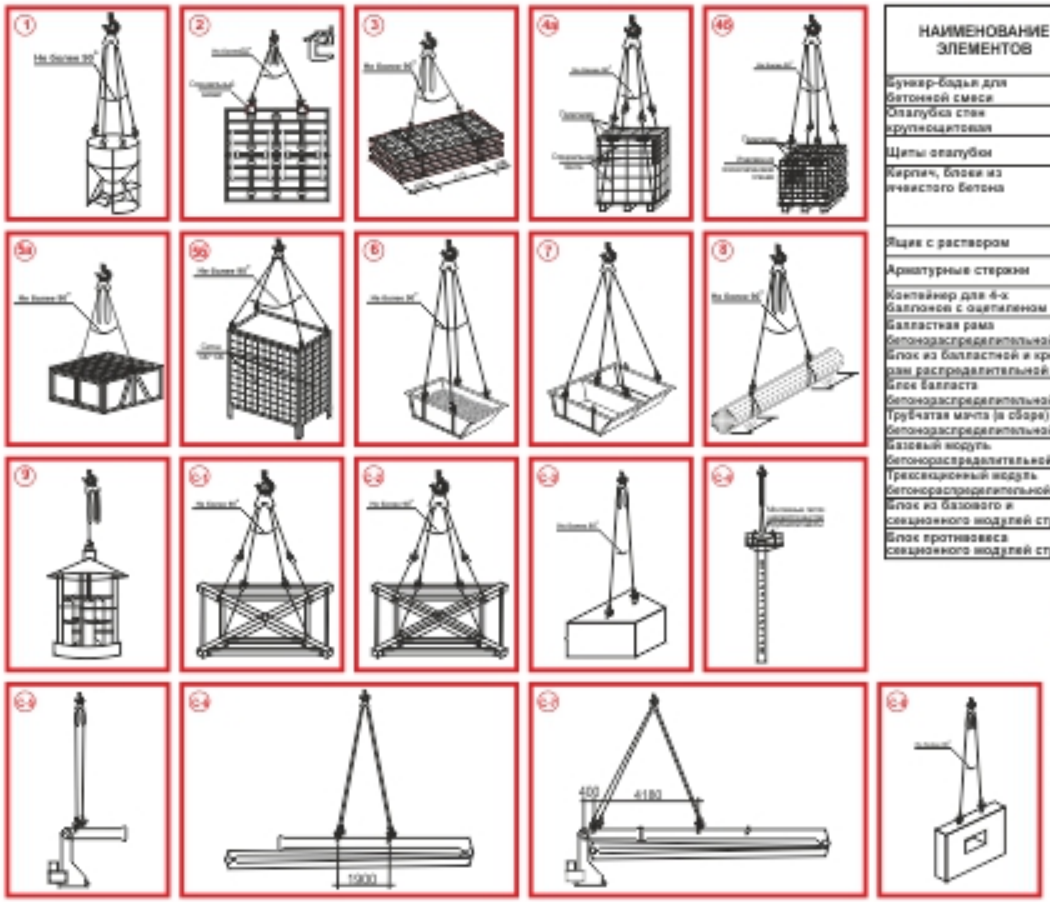

ТАБЛИЦА МАСС ГРУЗОВ И ПРИМЕНЯЕМЫХ ГРУЗОЗАХВАТНЫХ ПРИСПОСОБЛЕНИЙ

НАИМЕНОВАНИЕ ЭЛЕМЕНТОВ	МАРКА ТИП	МАССА т	NN СХЕМ СТРОПОВОК		КОЛ. ОДНОВРЕМ. ПОДНИМАЕМ. ЭЛ-ТОВ		ГРУЗОВЫЕ ПРИСПОСОБЛЕНИЯ					КОЛ-ВО
			ПРИ РАЗГР.	ПРИ МОНТАЖЕ	ПРИ РАЗГР.	ПРИ МОНТАЖЕ	ПРИ РАЗГРУЗКЕ	ПРИ МОНТАЖЕ	ХАРАКТЕРИСТ. Q, тс	L, мм	P, кг	
Бункер-бадья для бетонной смеси	V=1 куб. м V= 0,5 куб. м	3,1 1,6	1	1	1	1	4СК1-10,0	4СК1-10,0	10,0 10,0	6000 6000	85 85	1 1
Опалубка стен крупнощитовая		1,2	2	2	2	2	4СК1-10,0 спец. захват	4СК1-10,0 спец. захват	10,0	6000	85	1 2
Щиты опалубки		до 3,0	3	—	пакет	—	4СК1-10,0 СКК1-3,2	—	10,0 3,2	6000 4000	85 6,5	1 2
Кирпич, блоки из ячеистого бетона		2,7	4а, 4б	5а, 5б	упаковка	пакет	4СК1-10,0 СТП-2,0	4СК1-10,0 СТП-2,0 траверсный футляр контейнер для кирпича	10,0 2,0 2,5	6000 5000	85 100	1 2 1
Ящик с раствором		до 1,0	7	6	2	1	4СК1-10,0	4СК1-10,0	10,0 10,0	6000 6000	85 85	1 1
Арматурные стержни		до 4,0	8	8	пакет	пакет	4СК1-10,0 СКК1-3,2	4СК1-10,0 СКК1-3,2	10,0 3,2	6000 4000	85 6,55	1 2
Контейнер для 4-х баллонов с ацетиленом		1,0	9	9	1	1	4СК1-10,0	4СК1-10,0	10,0 10,0	6000 6000	85 85	1 1
Балластная рама бетонораспределительной стрелы		2,9	С-1	С-1	1	1	4СК1-10,0 СКК1-3,2	4СК1-10,0 СКК1-3,2	10,0 3,2	6000 4000	85 6,5	1 4
Блок из балластной и крестовой рам распределительной стрелы		3,5	С-2	С-2	1	1	4СК1-10,0 СКК1-3,2	4СК1-10,0 СКК1-3,2	10,0 3,2	6000 4000	85 6,5	1 4
Блок балласта бетонораспределительной стрелы		2,25	С-3	С-3	1	1	4СК1-10,0	4СК1-10,0	10,0	6000	85	1
Трубчатая мачта (в сборе) бетонораспределительной стрелы		4,6 5,7	С-4	С-4	1	1	4СК1-10,0	4СК1-10,0	10,0	6000	85	1
Базовый модуль бетонораспределительной стрелы		3,5	С-5	С-5	1	1	4СК1-10,0	4СК1-10,0	10,0	6000	85	1
Трехсекционный модуль бетонораспределительной стрелы		3,1	С-6	С-6	1	1	4СК1-10,0	4СК1-10,0	10,0	6000	85	1
Блок из базового и секционного модулей стрелы		6,6 5,2	С-7	С-7	1	1	4СК1-10,0	4СК1-10,0	10,0	6000	85	1
Блок противовеса секционного модулей стрелы		3,0	С-8	С-8	1	1	4СК1-10,0	4СК1-10,0	10,0	6000	85	1

ПЕРЕЧЕНЬ ГРУЗОЗАХВАТНЫХ ПРИСПОСОБЛЕНИЙ И ТАРЫ

№№ п/п	НАИМЕНОВАНИЕ	ГРУЗОПОДЪЕМНОСТЬ Q, тс	ДЛИНА СТРОПА L, мм	СОБСТВЕННАЯ МАССА P, кг	ТРЕБУЕМОЕ КОЛ-ВО, шт. (на 2 крана)
1	Строп 4-х ветвевой 4СК-10,0	10,0	6000	85	2
2	Строп универсальный СКК1-3,2	3,2	4000	6,5	4
3	Спец. захват для монтажа опалубки	1,5		6	4
4	Строп 4-х ветвевой 4СК-10,0	10,0	3000	65	1
5	Траверсный футляр	2,5		100	1
6	Строп тканевый петлевой СТП-2,0	2,0	5000	100	4
7	Контейнер для кирпича				1

ПРИМЕЧАНИЕ

1. Подбор грузозахватных приспособлений выполнен с учетом габаритов и масс стропуемых элементов.

2 Грузозахватные приспособления должны иметь клеймо завода - изготовителя или прочно прикрепленную бирку с указанием инвентарного номера, грузоподъемности и даты испытания.

3. Строповку элементов необходимо производить стропами с замыкающими устройствами на крыках. Неиспользуемые ветви стропа навешивать на навесное звено.

4. Угол между ветвями стропа должен быть не более 90° (по диагонали).

5. При строповке крюки стропа должны быть направлены от центра груза.

6. Способы строповки элементов конструкции должны обеспечивать их подачу к месту установки в положении близком к проектому.

7. При строповке элементов с острыми ребрами методом обвязки необходимо между ребрами элементов и канатом установить инвентарные прокладки, предохраняющие канат от перетирания.

8. Грузы, на которые не разработаны схемы строповок, стропуются и перемещаются в присутствии и под руководством лица, ответственного за безопасное производство работ по перемещению грузов кранами.

9. До начала производства строительно - монтажных работ с данными схемами ознакомить под роспись крановщиков и стропальщиков.

10. Монтаж лифтового оборудования выполняется специализированной организацией.

11. Съемные грузозахватные приспособления должны подвергаться испытанию нагрузкой в 1,25 раза превышающей их номинальную грузоподъемность после изготовления на предприятии. Стропы ремонту не подлежат.

ЗНАКИ БЕЗОПАСНОСТИ, СТЕНДЫ, ПЛАКАТЫ, УДОСТОВЕРЕНИЯ, НОРМАТИВНАЯ ЛИТЕРАТУРА, ВЕДУЩАЯ ПРОГРАММЫ, СХЕМЫ СТРОПОВОК И СКЛАДИРОВАНИЯ ГРУЗОВ, ПЛАНЫ ЭВАКУАЦИИ, УЧЕБНЫЕ КЛАССЫ И КАБИНЕТЫ ПО ОХРАНЕ ТРУДА, СРЕДСТВА ИНДИВИДУАЛЬНОЙ ЗАЩИТЫ, ПРОТИВОПОЖАРНОЕ ОБОРУДОВАНИЕ

СХЕМЫ СТРОПОВКИ ГРУЗОВ

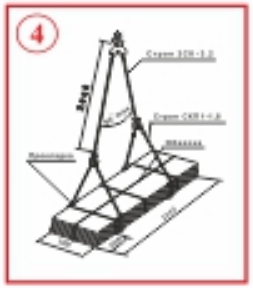

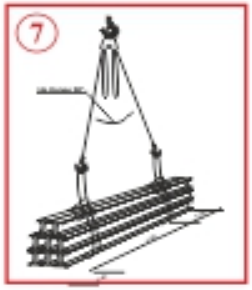

ТАБЛИЦА МАСС ГРУЗОВ И ПРИМЕНЯЕМЫХ ГРУЗОЗАХВАТНЫХ ПРИСПОСОБЛЕНИЙ

Наименование элементов	Марка, ГОСТ	Масса, т	Масса одного элемента		Количество элементов в одном пакете		Грузовые приспособления							Коэффициент
			Нетто	Брутто	Нетто	Брутто	Марка	Масса	Марка	Масса	Грузоподъемность	Масса	Длина	
[illegible]	[illegible]	[illegible]	1	1	1	1	Строп 4-х ветвевой		Строп 4-х ветвевой		10	0,60	10,0	1
											5	0,60	10,0	1
			1	1	1	1	Строп 4-х ветвевой		Строп 4-х ветвевой		10	0,60	7,0	1
											5	0,60	7,0	1
[illegible]	[illegible]	[illegible]	4	5	2	1	Строп 4-х ветвевой		Строп 4-х ветвевой		5	0,60	10,0	1
											2	0,60	10,0	1
[illegible]		—	6	7	1	1	Строп 4-х ветвевой		Строп 4-х ветвевой		10	0,60	7,0	1
							Строп универсальный		Строп универсальный		3,2	0,60	7,0	1
									Строп 4-х ветвевой		10	0,60	7,0	1
									Строп универсальный		3,2	0,60	7,0	1
[illegible]		1,5	8	8	44	44	Строп 4-х ветвевой				10	0,60	7,0	1
							Строп универсальный				3,2	0,60	7,0	1
									Строп 4-х ветвевой		10	0,60	7,0	1
									Строп универсальный		3,2	0,60	7,0	1
[illegible]	[illegible]	—	9	10	1	1	Строп 4-х ветвевой		Строп 4-х ветвевой		10	0,60	7,0	1
							Строп универсальный				3,2	0,60	7,0	1
									Строп 4-х ветвевой		10	0,60	7,0	1
									Строп универсальный		3,2	0,60	7,0	1
[illegible]	[illegible]	0,75	11	11	1	1	Строп одноветвевой				5	0,60	10,0	1
									Строп одноветвевой		2,5	0,60	10,0	1
[illegible]		1,15	13	13	1	1	Строп 4-х ветвевой				10	0,60	10,0	1
							Строп универсальный				3,2	0,60	10,0	1
									Строп 4-х ветвевой		10	0,60	10,0	1
									Транспортный фиксатор		3,2	—	10,0	1
[illegible]	[illegible]	1,05	14	15	1	1	Строп 4-х ветвевой				10	0,60	7,0	1
									Строп 4-х ветвевой		10	0,60	7,0	1
[illegible]	[illegible]	2,0	15	15	1	1	Строп 4-х ветвевой		Строп 4-х ветвевой		10	0,60	7,0	1
											3,2	0,60	7,0	1
[illegible]	[illegible]	1,0	17	17	1	1	Строп 4-х ветвевой		Строп 4-х ветвевой		10	0,60	7,0	1
							Строп универсальный				3,2	0,60	7,0	1
									Строп 4-х ветвевой		10	0,60	7,0	1
									Строп универсальный		3,2	0,60	7,0	1
[illegible]		10	18	19	10	1	Строп 4-х ветвевой				10	0,60	7,0	1
							Строп универсальный				3,2	0,60	7,0	1
									Строп 4-х ветвевой		10	0,60	7,0	1
									Строп универсальный		3,2	0,60	7,0	1
[illegible]		—	20	20	1	1	Строп 4-х ветвевой				10	0,60	7,0	1
							Строп универсальный				3,2	0,60	7,0	1
									Строп 4-х ветвевой		10	0,60	7,0	1
									Строп универсальный		3,2	0,60	7,0	1

ПЕРЕЧЕНЬ ГРУЗОЗАХВАТНЫХ ПРИСПОСОБЛЕНИЙ И ТАРЫ

Наименование	Грузоподъемность Q, т	Длина стропа L, мм	Собственная масса P, кг	Архивный номер	Требуемое количество, шт.
Строп 4-х ветвевой	10	6000	18,6	10304 СКБ МС	1
Строп 4-х ветвевой	10	6000	18,6	10304 СКБ МС	1
Строп 4-х ветвевой	5	3000	45,0	10203 СКБ МС	1
Строп одноветвевой	5	3000	16,0	10402/4* ср.МОПС	1
Строп универсальный	2,5	2000	2,92	10203 СКБ МС	2
Строп универсальный	3,2	4000	7,28	10204 СКБ МС	4
Транспортный фиксатор	1,5	—	82,0	19000 КЖЦ ГМСС	1

ПРИМЕЧАНИЯ

1. Выбор грузозахватных приспособлений выполнено с учетом сборности и типа строповочных элементов.

2. Грузозахватные приспособления должны иметь клейкие знаки изготовителя или прочно прикрепленную бирку с указанием инвентарного номера, грузоподъемности и даты испытания.

3. Строповку элементов необходимо производить стропами с замыкающими устройствами на крюках. Использование петли стропа запрещается, на нижнюю петлю.

4. Угол между ветвями стропа должен быть не более 90° при диагонали.

5. При строповке крюки стропа должны быть направлены от центра груза.

6. Способы строповки элементов конструкции должны обеспечивать их подъем в месте установки в положение близкое к проектному.

7. При строповке элементов с острыми ребрами методы обеспечивающие между ребрами элементов и канатов установить инвентарные прокладки, предотвращающие канат от перетирания.

8. Грузы, на которые не разработаны схемы строповки, складируются и перемещаются в присутствии и под руководством лица, ответственного за безопасное производство работ по перемещению грузов кранами.

9. До начала производства строительных - монтажных работ с данными схемами ознакомить под роспись крановщиков и стропальщиков.

10. Данный чертеж смотри совместно с листами ХХ.

СХЕМЫ СТРОПОВКИ ГРУЗОВ

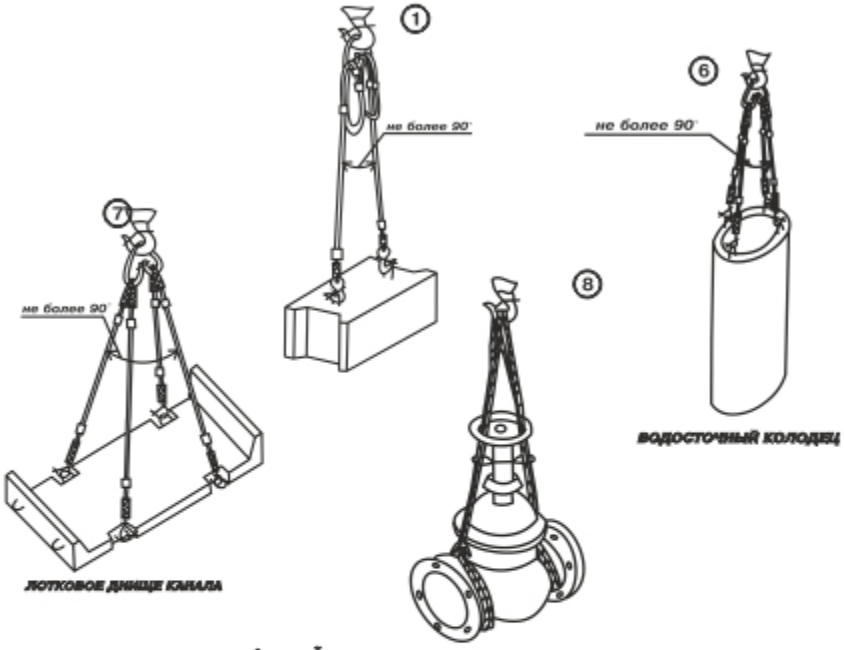

ЛОТКОВОЕ ДНИЩЕ КАНАЛА

ВОДОСТОЧНЫЙ КОЛОДЕЦ

ТАБЛИЦА МАСС ПЕРЕМЕЩАЕМЫХ ГРУЗОВ

НАИМЕНОВАНИЕ ЭЛЕМЕНТОВ	МАРКА, ТИП	МАССА, Т	№ СХЕМ СТРОПОВ		КОЛИЧ. ОДНОВРЕМ. ПОДНИМАЕМ. ЭЛ-ТОВ		ГРУЗОЗАХВАТНЫЕ ПРИСПОСОБЛЕНИЯ				
			ПРИ РАЗГРУЗКЕ	ПРИ МОНТАЖЕ	ПРИ РАЗГРУЗКЕ	ПРИ МОНТАЖЕ	ПРИ РАЗГРУЗКЕ	ПРИ МОНТАЖЕ	ХАРАКТЕРИСТИКА		
									Q ТС	L М	P КГ
БЛОК СТЕНЫ ПОДВАЛА		0,31-0,62	—	1	—	1	СТРОП 4СК-3,2-4СК-10,0		10	3	96
ЯЩИК С ЦЕМЕНТНЫМ, ИЗВЕСТКОВЫМ И ДР. РАСТВОРОМ ЕМК. 0,28 М³	АРХ. №3192 ТР. МОСОРГСТРОЙ	0,65	2	2	1	1	СТРОП 4СК-3,2-4СК-10,0		10	3	96
ТРУБЫ С ГИДРОИЗОЛЯЦИЕЙ		1,0	3	3	1	1	СТРОП 4СК-3,2-4СК-10,0		10	3	96
КИРПИЧ НА ПОДДОНАХ		1,6	4	—	1	—	СТРОП 4СК-3,2-4СК-10,0		10	3	96
ЛОТКОВОЕ ПЕРЕКРЫТИЕ КАНАЛА		1,09-5-02	5	5	1	1	СТРОП 4СК-3,2-4СК-10,0		10	3	96
ВОДОСТОЧНЫЙ КОЛОДЕЦ		1,45	6	6	1	1	СТРОП 4СК-3,2-4СК-10,0		10	3	96
ЛОТКОВОЕ ДНИЩЕ КАНАЛА		0,74-2,85	7	7	1	1	СТРОП 4СК-3,2-4СК-10,0		10	3	96
ЗАДВИЖКА		0,2-3,0	—	8	—	1	СТРОП УСК-2-1,6 УСК 2-5		5	4	12

ТАБЛИЦА ТРЕБУЕМОГО КОЛИЧЕСТВА ГРУЗОЗАХВАТНЫХ ПРИСПОСОБЛЕНИЙ

№	НАИМЕНОВАНИЕ	ГРУЗОПОДЪЕМНОСТЬ Q ТС	ДЛИНА СТРОПА L М	СОБСТВ. МАССА P КГ	НОМЕР ПРОЕКТА И ОРГАНИЗАЦИЯ РАЗРАБОТЧИК	ТРЕБУЕМОЕ КОЛИЧЕСТВО ШТ.
1	СТРОП ЧЕТРЕХВЕТВЕВОЙ 4 СК-10,0	10	3	96	СКБ МОССТРОЙ	1
2	СТРОП ЧЕТРЕХВЕТВЕВОЙ УСК 2-5	5	4	12	СКБ МОССТРОЙ	9

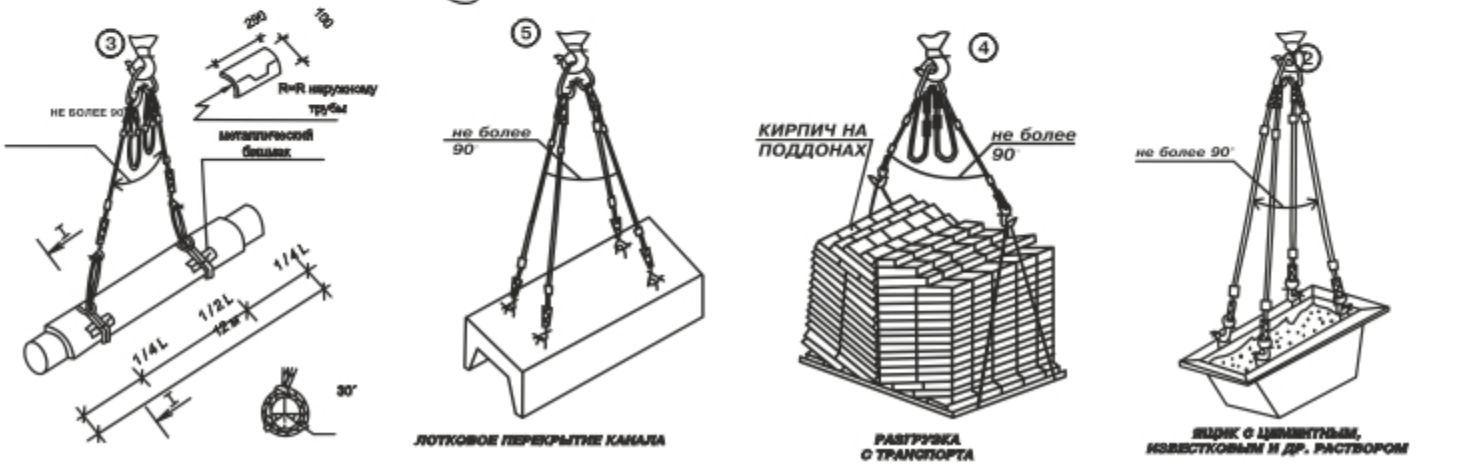

ЛОТКОВОЕ ПЕРЕКРЫТИЕ КАНАЛА

РАЗГРУЗКА С ТРАНСПОРТА

ЯЩИК С ЦЕМЕНТНЫМ, ИЗВЕСТКОВЫМ И ДР. РАСТВОРОМ

ЗНАКИ БЕЗОПАСНОСТИ, СТЕНДЫ, ЖУРНАЛЫ, ДОСТОВЕРНАЯ, НОРМАТИВНАЯ ЛИТЕРАТУРА, ВЕРХНЕЛЕЖИЕ ПРОТИВОПОЖАРНЫЕ, СХЕМЫ СТРОПОВКИ И СКЛАДИРОВАНИЯ ГРУЗОВ, ПЛАНЫ ЭВАКУАЦИИ, УЧЕБНЫЕ ПЛАКАТЫ И КАБИНЕТЫ ПО ОХРАНЕ ТРУДА, СРЕДСТВА ИНДИВИДУАЛЬНОЙ ЗАЩИТЫ, ПРОТИВОПОЖАРНОЕ ОБОРУДОВАНИЕ

СХЕМЫ СТРОПОВКИ ГРУЗОВ

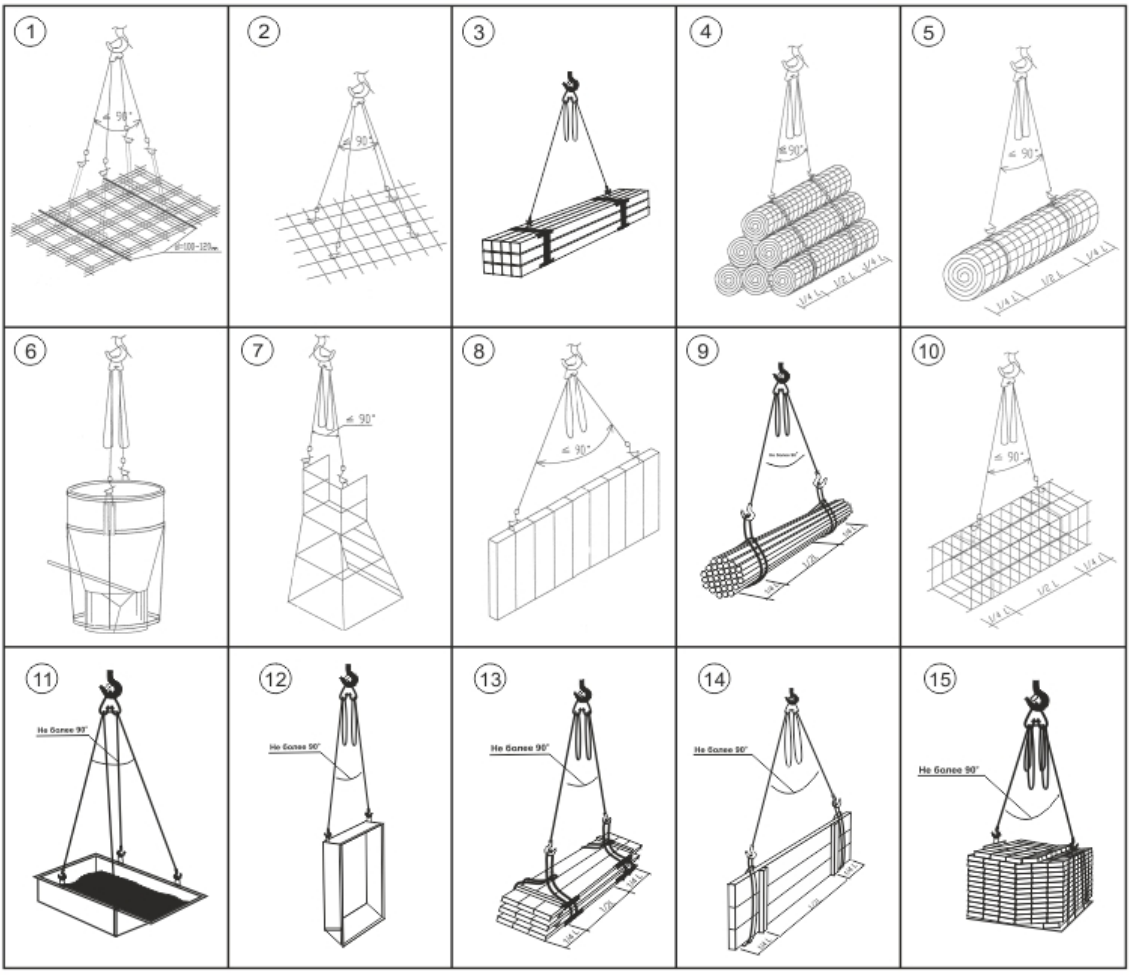

ТАБЛИЦА МАСС ГРУЗОВ И ПРИМЕНЯЕМЫХ ГРУЗОЗАХВАТНЫХ ПРИСПОСОБЛЕНИЙ

НАИМЕНОВАНИЕ ЭЛЕМЕНТОВ	МАРКА ТИП	МАССА т	NN СХЕМ СТРОПОВОК		КОЛ.ОДНОВРЕМ. ПОДНИМАЕМ.ЭЛ-ТОВ		ГРУЗОЗАХВАТНЫЕ ПРИСПОСОБЛЕНИЯ					Кол.
			ПРИ РАЗГР.	ПРИ МОНТАЖ.	ПРИ РАЗГР.	ПРИ МОНТАЖ.	ПРИ РАЗГРУЗКЕ	ПРИ МОНТАЖЕ	ХАРАКТЕРИСТ Q,тс	L,мм	P,кг	
Деревометаллическая опалубка (панель опалубочная)	-	0,35	8	8	1	1	4-х нетевой строп	4-х нетевой строп	5 5	5000 5000	45 45	1 1
Пиломатериалы	-	2,2	3	3	-	-	4-х нетевой строп Строп кольцевой	4-х нетевой строп Строп кольцевой	5 5 3.2 3.2	5000 5000 4000 4000	45 45 7.38 7.38	1 1 2 2
Щиты опалубки	-	2,2	13	14	10	1	4-х нетевой строп Строп кольцевой	4-х нетевой строп Строп кольцевой	5 5 3.2 3.2	5000 5000 4000 4000	45 45 7.38 7.38	1 1 2 2
Арматурные стержни	-	2,2	9	9	1сн	1сн	4-х нетевой строп Строп кольцевой	4-х нетевой строп Строп кольцевой	5 5 3.2 3.2	5000 5000 4000 4000	45 45 7.38 7.38	1 1 2 2
Арматурные сетки	-	2,2	1	2	-	1	4-х нетевой строп Строп кольцевой	4-х нетевой строп	5 5 3.2	5000 5000 4000	45 45 7.38	1 1 4
Арматурные каркасы	-	до1.0	10	10	1	1	4-х нетевой строп Строп кольцевой	4-х нетевой строп Строп кольцевой	5 5 3.2 3.2	5000 5000 4000 4000	45 45 7.38 7.38	1 1 2 2
Арматурные сетки в рулонах	-	до1.0	4	5	до6	1	4-х нетевой строп Строп кольцевой	4-х нетевой строп Строп кольцевой	5 5 3.2 3.2	5000 5000 4000 4000	45 45 7.38 7.38	1 1 2 2
Передвижная площадка монтажника	-	0.07	7	7	1	1	4-х нетевой строп	4-х нетевой строп	5 5	5000 5000	45 45	1 1
Бункер-бадья для бетонной смеси емк.-0,5 м3	ГОСТ 21807-76 *	1,6	6	6	1	1	4-х нетевой строп	4-х нетевой строп	5 5	5000 5000	45 45	1 1
Ящик -контейнер для сыпучих материалов емк. -3,1 м3		0.568	12	11	1	1	4-х нетевой строп	4-х нетевой строп	5 5	5000 5000	45 45	1 1
Кирпич на поддонах		1,6	15	-	-	-	4-х нетевой строп		5	5000	45	1

magazinOT.ru знаки безопасности, стенды, журналы, удостоверения, нормативная литература, обучающие программы, схемы строповок и складирования грузов, планы эвакуации, учебные классы и кабинеты по охране труда, средства индивидуальной защиты, противопожарное оборудование

СХЕМЫ СТРОПОВКИ ГРУЗОВ

ФУНДАМЕНТНАЯ ПЛИТА

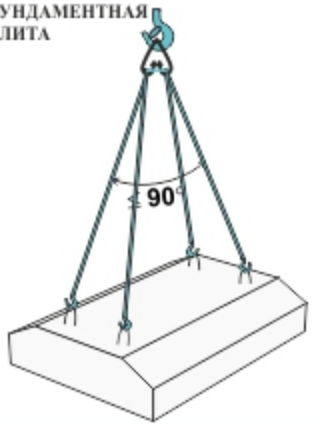

СТРОПОВКА КОЛЕСНОЙ ПАРЫ

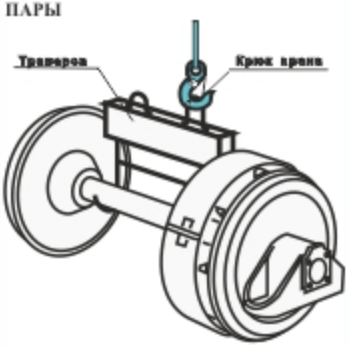

СТРОПОВКА ЭЛЕКТРОКОМПРЕССОРА

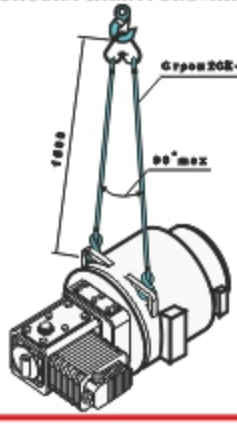

СТРОПОВКА ЭЛЕКТРОДВИГАТЕЛЯ

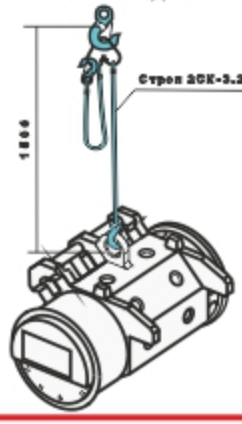

СТРОПОВКА МЕТАЛЛИЧЕСКОЙ ТРУБЫ

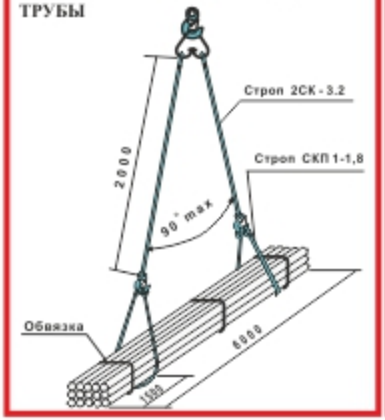

СТРОПОВКА ПАЧКИ ЛИСТОВОГО МЕТАЛЛА

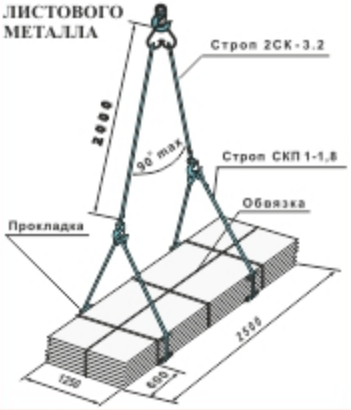

СТРОПОВКА БАРАБАНА С КАБЕЛЕМ

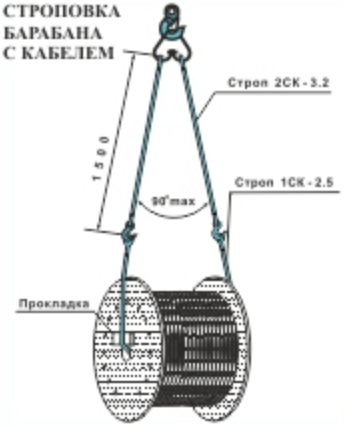

СТРОПОВКА ДВУТАВРА

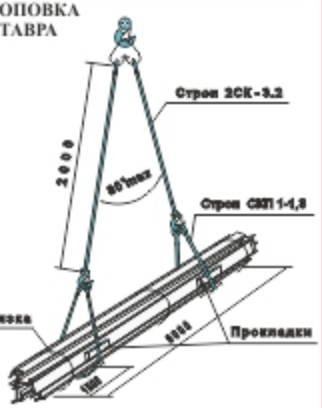

БАЛКИ МЕТАЛЛИЧЕСКИЕ ПРИ РАЗГРУЗКЕ

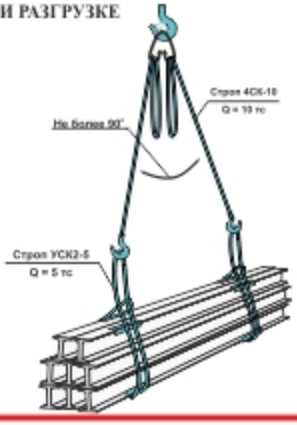

СТРОПОВКА АРМАТУРЫ

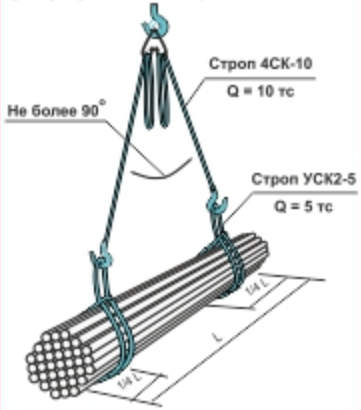

СТРОПОВКА АГРЕГАТА ДВУМЯ ДВУХПЕТЛЕВЫМИ СТРОПАМИ

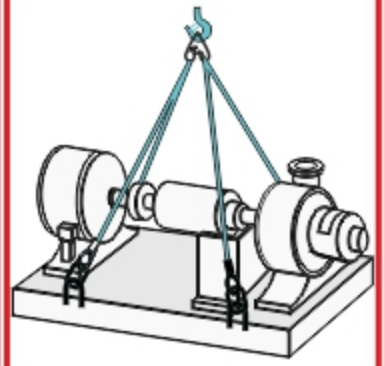

СТРОПОВКА ЦИЛИНДРИЧЕСКОГО РЕЗЕРВУАРА ДВУМЯ ДВУХПЕТЛЕВЫМИ СТРОПАМИ

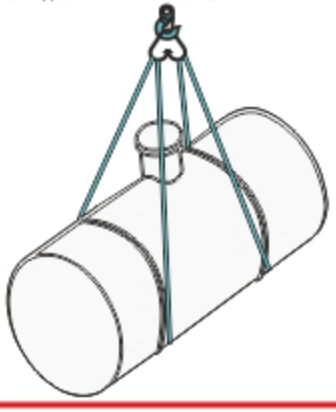

ЗНАКИ БЕЗОПАСНОСТИ, СТЕНДЫ, ЖУРНАЛЫ, УДОСТОВЕРЕНИЯ, НОРМАТИВНАЯ ЛИТЕРАТУРА, ОБУЧАЮЩИЕ ПРОГРАММЫ, СХЕМЫ СТРОПОВОК И СКЛАДИРОВАНИЯ ГРУЗОВ, ПЛАНЫ ЭВАКУАЦИИ, УЧЕБНЫЕ КЛАССЫ И КАБИНЕТЫ ПО ОХРАНЕ ТРУДА, СРЕДСТВА ИНДИВИДУАЛЬНОЙ ЗАЩИТЫ, ПРОТИВОПОЖАРНОЕ ОБОРУДОВАНИЕ

СХЕМЫ СТРОПОВКИ ГРУЗОВ

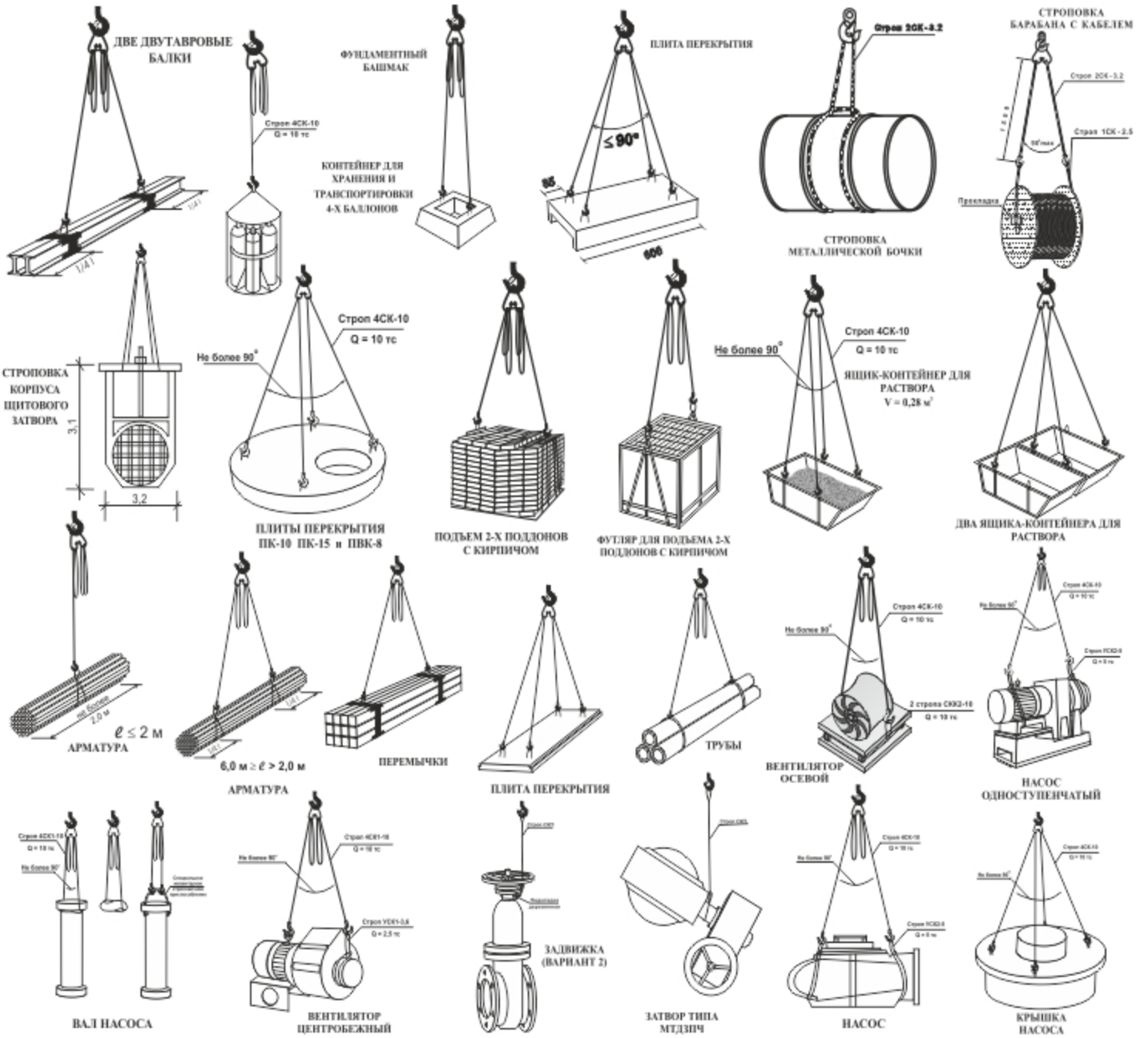

ЗНАКИ БЕЗОПАСНОСТИ, СТЕНДЫ, ЖУРНАЛЫ, УДОСТОВЕРЕНИЯ, НОРМАТИВНАЯ ЛИТЕРАТУРА, ОБУЧАЮЩИЕ ПРОГРАММЫ, СХЕМЫ СТРОПОВОК И СКЛАДИРОВАНИЯ ГРУЗОВ, ПЛАНЫ ЭВАКУАЦИИ, УЧЕБНЫЕ КЛАССЫ И КАБИНЕТЫ ПО ОХРАНЕ ТРУДА, СРЕДСТВА ИНДИВИДУАЛЬНОЙ ЗАЩИТЫ, ПРОТИВОПОЖАРНОЕ ОБОРУДОВАНИЕ

СХЕМЫ СТРОПОВКИ ГРУЗОВ

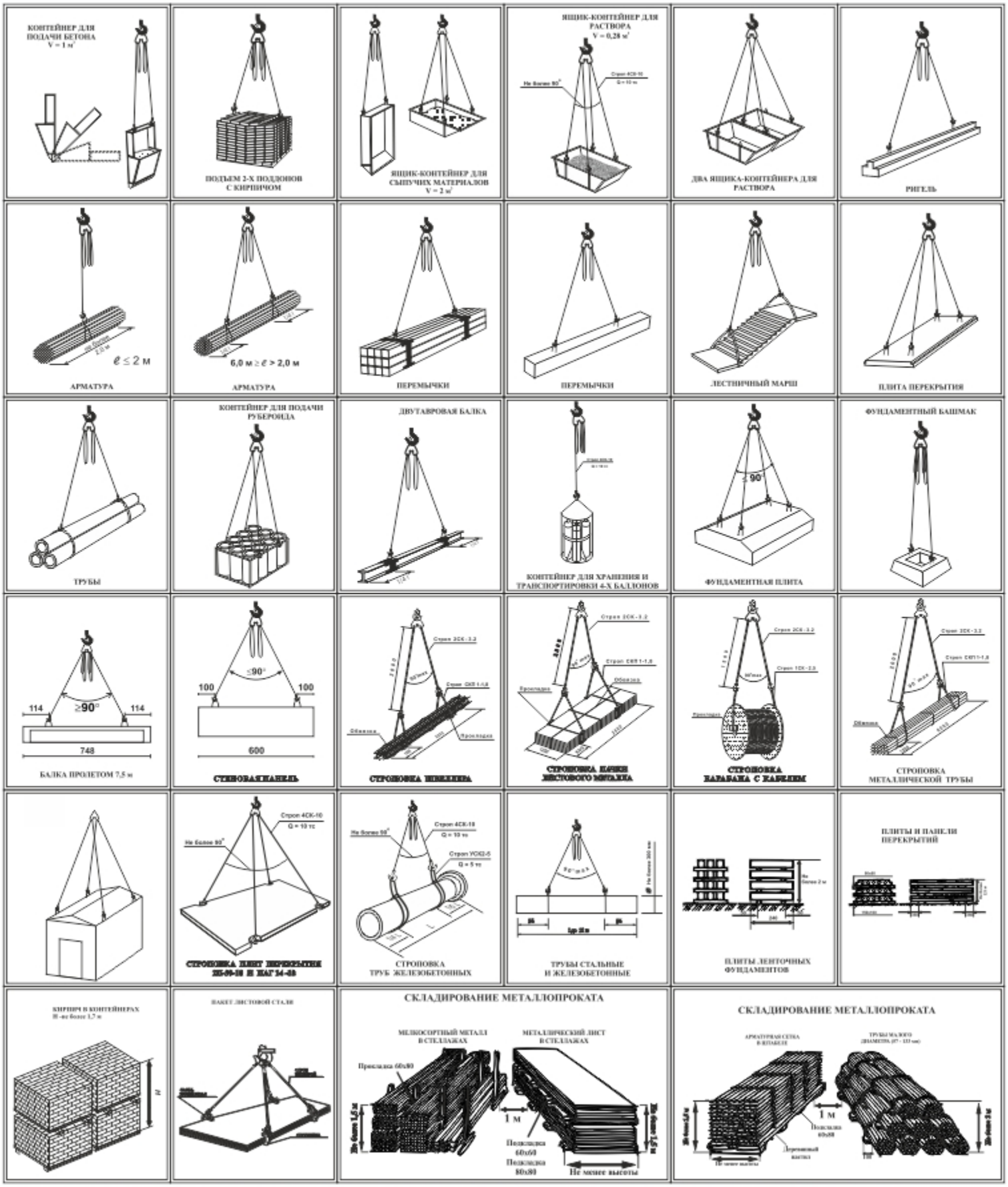

ЗНАКИ БЕЗОПАСНОСТИ, СТЕНДЫ, ЖУРНАЛЫ, УДОСТОВЕРЕНИЯ, НОРМАТИВНАЯ ЛИТЕРАТУРА, ОБУЧАЮЩИЕ ПРОГРАММЫ, СХЕМЫ СТРОПОВОК И СКЛАДИРОВАНИЯ ГРУЗОВ, ПЛАНЫ ЭВАКУАЦИИ, УЧЕБНЫЕ КЛАССЫ И КАБИНЕТЫ ПО ОХРАНЕ ТРУДА, СРЕДСТВА ИНДИВИДУАЛЬНОЙ ЗАЩИТЫ, ПРОТИВОПОЖАРНОЕ ОБОРУДОВАНИЕ

СХЕМЫ СТРОПОВКИ ГРУЗОВ

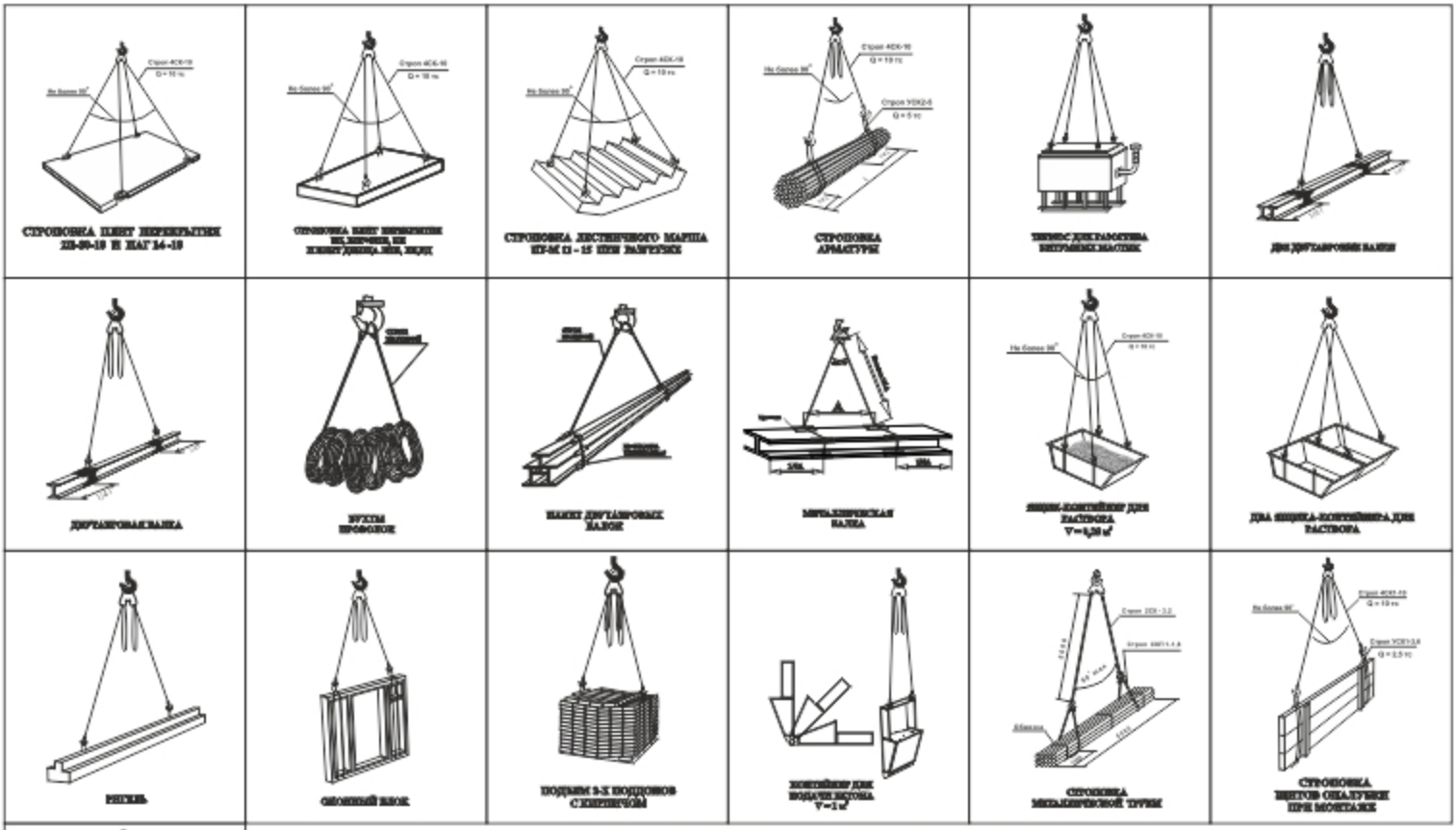

ТАБЛИЦА ВЕСОВ ПОДНИМАЕМЫХ ГРУЗОВ

№ СХЕМЫ СТРОПОВОК	НАИМЕНОВАНИЕ	ГОСТ АРХ. №	МАССА, Т				ГРУЗОВ. ПРИСПОС.
			ИНВЕН.	МАТЕР	ОСНАС	ОБЩ	
1.	ПЛИТА ПЕРЕКРЫТИЯ		3,0	-	0,2	3,2	1
2.	СТЕНОВАЯ ПАНЕЛЬ		2,0	-	0,2	2,2	1
3.	ПЛИТА ПЕРЕКРЫТИЯ		3,0	-	0,2	3,2	1
4.	ПОДДОН С КИРПИЧОМ		1,0	-	0,2	1,2	1
5.	ПАКЕТ ПЛИТ		5,0	-	0,2	5,2	1+2
6.	ШАХТНЫЙ БЛОК		7,0	-	0,2	7,2	1
7.	ПАНЕЛЬ		1,5	-	0,2	1,7	1
8.	ВЕНТИЛЯЦИОННЫЙ БЛОК		4,0	-	0,2	4,2	1
9.	ЛЕСТНИЧНЫЙ МАРШ		2,0	-	0,2	2,2	1+2
10.	ЯЩИК-КОНТЕЙНЕР ДЛЯ РАСТВОРА ЕМК. 0,28 М	3182Е	0,062	0,56	0,2	0,822	1

№ СХЕМЫ СТРОПОВОК	НАИМЕНОВАНИЕ	ГОСТ АРХ. №	МАССА, Т				ГРУЗОВ. ПРИСПОС.
			ИНВЕН.	МАТЕР	ОСНАС	ОБЩ	
11.	БУНКЕР ДЛЯ БЕТОННОЙ СМЕСИ ЕМК. 1М^3	21807-76	0,5	2,4	0,2	3,1	1
12.	ТЕРМОС ДЛЯ РАЗОГРЕВАНИЯ ГОРЯЧЕГО БИТУМА	2169Б	1,2	0,6	0,2	2,0	1
13.	КОНТЕЙНЕР ДЛЯ БАЛЛОНОВ С КИСЛОРОДОМ ИЛИ АЦИТЕЛЕНОМ	2569	0,15	0,4	0,2	0,75	1
14.	КАПСУЛА ДЛЯ ХРАНЕНИЯ СУХОЙ СМЕСИ ЕМК. 0,8М^3	СКБ МОССТРОЙ	0,5	1,3	0,2	2,0	1
15.	ПАКЕТ АРМАТУРЫ		0,5	0,5	0,2	1,2	1+2

НАЧАЛЬНИК УЧАСТКА _____

ПРОРАБ _____

СТРОПОЛЬЩИКИ _____

ЗНАКИ БЕЗОПАСНОСТИ, СТЕНДЫ, ЖУРНАЛЫ, УДОСТОВЕРЕНИЯ, НОРМАТИВНАЯ ЛИТЕРАТУРА, ОБУЧАЮЩИЕ ПРОГРАММЫ, СХЕМЫ СТРОПОВОК И СКЛАДИРОВАНИЯ ГРУЗОВ, ПЛАНЫ ЭВАКУАЦИИ, УЧЕБНЫЕ КЛАССЫ И КАБИНЕТЫ ПО ОХРАНЕ ТРУДА, СРЕДСТВА ИНДИВИДУАЛЬНОЙ ЗАЩИТЫ, ПРОТИВОПОЖАРНОЕ ОБОРУДОВАНИЕ

СХЕМЫ СТРОПОВКИ ГРУЗОВ

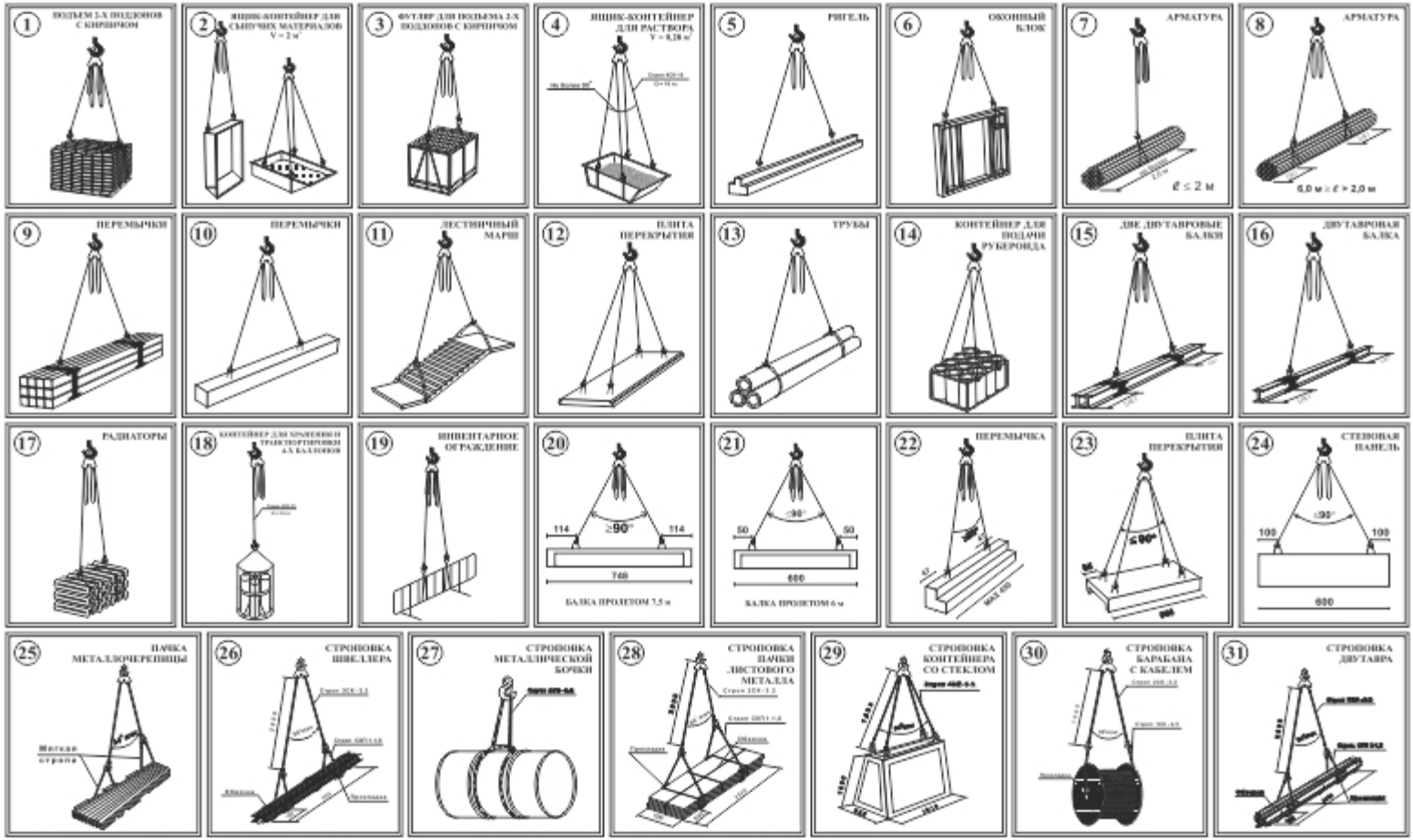

СХЕМЫ СТРОПОВКИ ГРУЗОВ

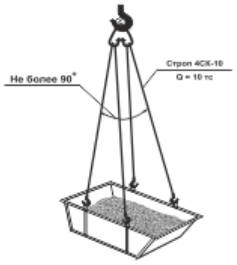

ЯЩИК-КОНТЕЙНЕР ДЛЯ РАСТВОРА
V = 0,28 м³

ОКОННЫЙ БЛОК

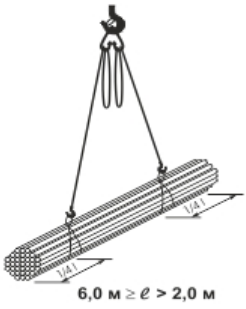

АРМАТУРА

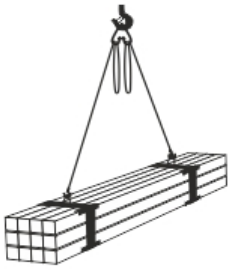

ПЕРЕМЫЧКИ

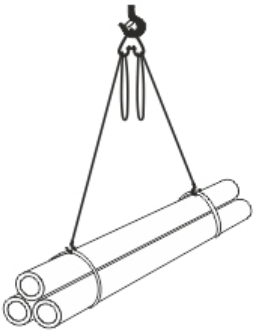

ТРУБЫ

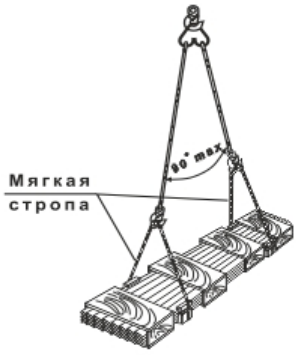

ПАЧКА МЕТАЛЛОЧЕРЕПИЦЫ

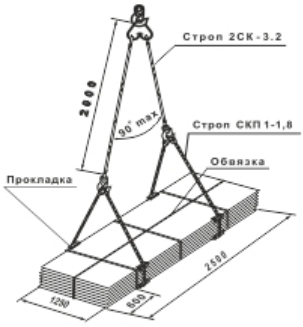

СТРОПОВКА ПАЧКИ ЛИСТОВОГО МЕТАЛЛА

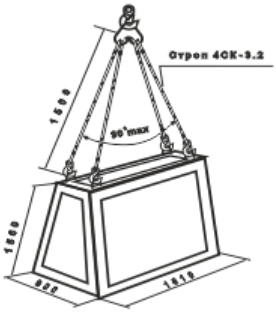

СТРОПОВКА КОНТЕЙНЕРА СО СТЕКЛОМ

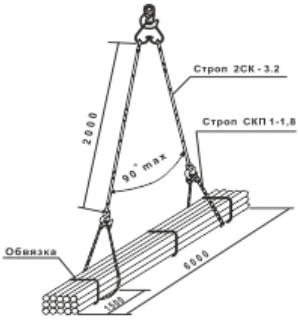

СТРОПОВКА МЕТАЛЛИЧЕСКОЙ ТРУБЫ

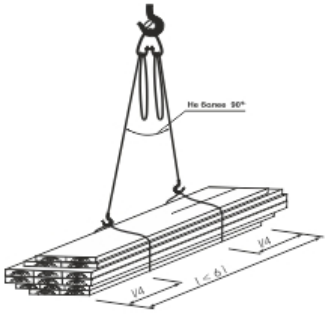

СТРОПОВКА ПИЛОМАТЕРИАЛОВ (ДОСКИ, БРУСЬЯ)

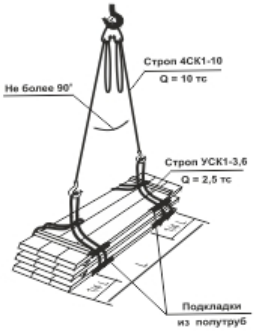

СТРОПОВКА ЩИТОВ ОПАЛУБКИ ПРИ РАЗГРУЗКЕ

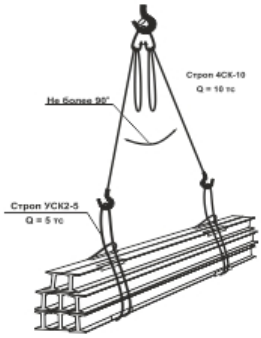

БАЛКИ МЕТАЛЛИЧЕСКИЕ ПРИ РАЗГРУЗКЕ

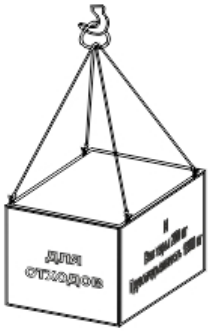

ПРОИЗВОДСТВЕННАЯ ТАРА ПОДЛЕЖИТ ПЕРИОДИЧЕСКОМУ ОСМОТРУ (ОДИН РАЗ В МЕСЯЦ)

magazinOT.ru ЗНАКИ БЕЗОПАСНОСТИ, СТЕНДЫ, ЖУРНАЛЫ, УДОСТОВЕРЕНИЯ, НОРМАТИВНАЯ ЛИТЕРАТУРА, ОБУЧАЮЩИЕ ПРОГРАММЫ, СХЕМЫ СТРОПОВОК И СКЛАДИРОВАНИЯ ГРУЗОВ, ПЛАНЫ ЭВАКУАЦИИ, УЧЕБНЫЕ КЛАССЫ И КАБИНЕТЫ ПО ОХРАНЕ ТРУДА, СРЕДСТВА ИНДИВИДУАЛЬНОЙ ЗАЩИТЫ, ПРОТИВОПОЖАРНОЕ ОБОРУДОВАНИЕ

СХЕМЫ СТРОПОВКИ ГРУЗОВ

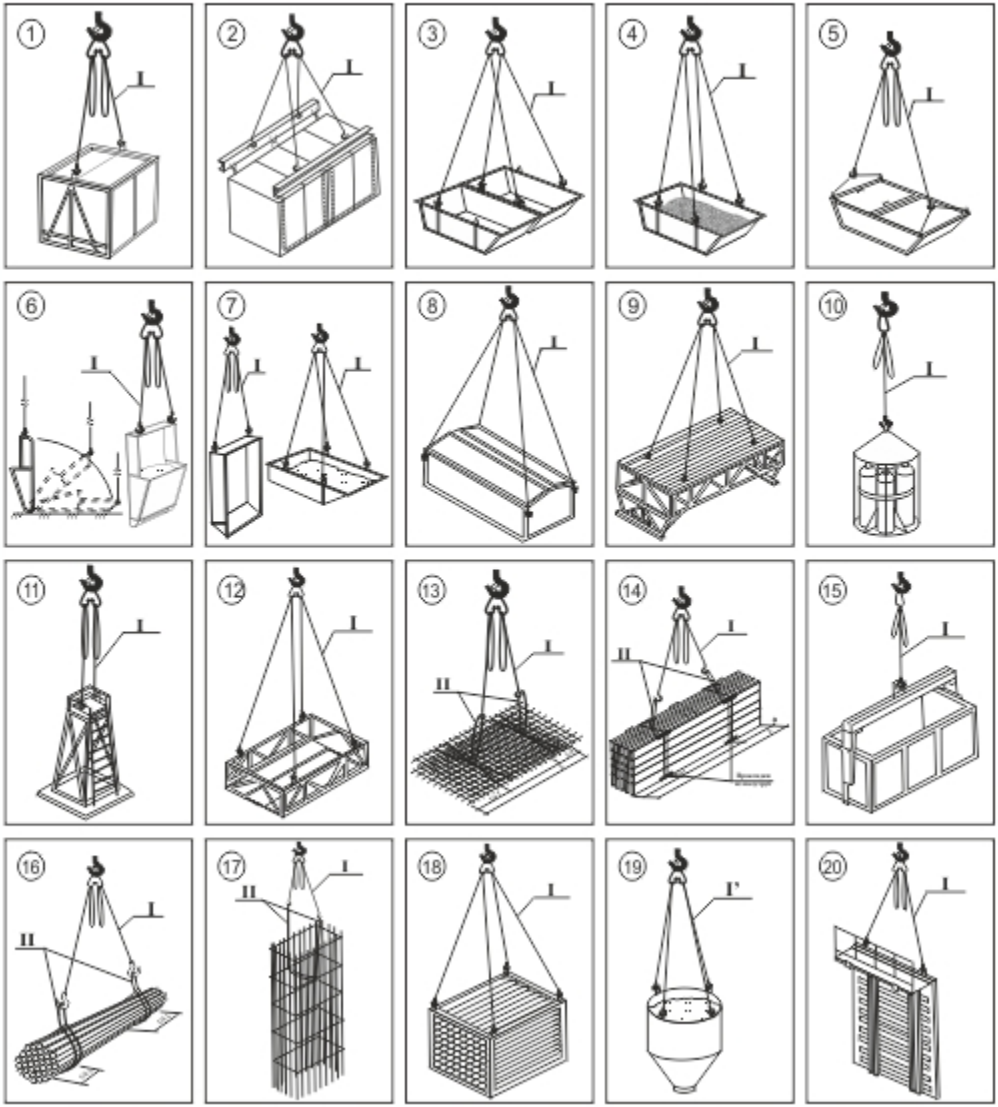

МОНТАЖНАЯ ОСНАСТКА И ИНВЕНТАРЬ

№№ п/п	Наименование	Арх. №, организация, разработчик чертежей	Вес в т				№№ схем строп	Грузозахватные приспособления
			элемента	траверсы	стропа	общий		
1	Контейнер для кирпича	6729, СКБ Мосстрой	0.08	1.44	0.1	1.62	1	I
2	Парная траверса для подъема 4-х пакетов кирпича	7736, тр. мосстрой	0.105	1.25	0.1	1.55	2	I
3	Ящик-контейнер для раствора У = 0.28 м³	3102Е, тр. мосстрой	0.055	0.54	0.1	0.695	4	I
4	Те же, разгрузка 2-х ящиков	3102Е, тр. Мосстрой	0.11	—	0.1	0.21	3	I
5	Ящик-контейнер утепленный для раствора	6500, тр. мосстрой	0.155	0.54	0.1	0.795	5	I
6	Бункер для подачи бетона (без вибратора) У = 1.0 м³	5531, СКБ Мосстрой	0.887	1.80	0.1	2.78	6	I
7	Ящик-контейнер для сыпучих материалов У = 0.5 м³	3301Е, тр. мосстрой	0.423	1.0	0.1	1.5	7	I
8	Ларь для закладных деталей на 30 изделий	1164М, тр. Мосстрой	0.15	0.1	0.1	0.35	8	I
9	Пакеты навольные	ПП-6АТ, БМЗ	0.856	—	0.1	0.956	9	I
10	Контейнер для хранения и транспортирования 4-х баллонов	2569А, СКБ Мосстрой	0.15	—	0.1	0.25	10	I
11	Выдвиж проектирования потолка	1131А, тр. Мосстрой	0.25	—	0.1	0.35	11	I
12	Контейнер для штучных и стеновых изделий	ОР-1725, СПКТБ Киссгеотель	0.265	1.0	0.1	1.365	12	I
13	Сетки арматурных каркасов	—	—	1.0	0.1	1.1	13	I + 2 III
14	Щиты опалубки	—	—	1.0	0.1	1.1	14	I + 2 III
15	Контейнер для транспортирования производственных отходов	3630, тр. Мосстрой	0.124	1.0	0.1	1.224	15	I
16	Арматурные стержни, бревна, трубы	—	—	1.0	0.1	1.1	16	I + 2 III
17	Арматурный каркас	—	—	1.0	0.1	1.1	17	I + III
18	Контейнер со стойками для опалубки перекрытия	—	—	1.0	0.1	1.1	18	I
19	Бункер для подачи бетона У = 1.0 м³ / 0.5 м³	ГОСТ 5531	0.387	1.80 0.9	0.1	2.78 1.4	19	I
20	Щит опалубки	—	—	1.0	0.1	1.1	20	I
21	Металлическая балка	—	—	1.0	0.1	1.1	21	I + 2 III

УСЛОВНЫЕ ОБОЗНАЧЕНИЯ

I/I' - строп 4-х ветвевой 4СК1-10 L = 5м, Q = 10 т, ГОСТ 25573-82

II - строп кольцевой СКК 1-3.2 L = 4м, Q = 3.2 т, ГОСТ 25573-82

ПРИМЕЧАНИЯ

Подъем бункера-контейнера (арх. № 5531, СКБ Мосстрой) и разгрузку ящик-контейнера для сыпучих материалов производить способом кантовки вокруг точки А.

При кантовке следить за вертикальностью стропа. Вертикальность стропа обеспечивается постепенным поворотом стрелы крана и подъемом крюка.

Кантовку производить на специальной площадке. Во время кантовки стропальщик должен находиться сбоку от поднимаемого элемента на расстоянии не менее 5 м.

ЗНАКИ БЕЗОПАСНОСТИ, СТЕНДЫ, ЖУРНАЛЫ, УДОСТОВЕРЕНИЯ, НОРМАТИВНАЯ ЛИТЕРАТУРА, ОБУЧАЮЩИЕ ПРОГРАММЫ, СХЕМЫ СТРОПОВКИ И СКЛАДИРОВАНИЯ ГРУЗОВ, ПЛАНЫ ЭВАКУАЦИИ, УЧЕБНЫЕ КЛАССЫ И КАБИНЕТЫ ПО ОХРАНЕ ТРУДА, СРЕДСТВА ИНДИВИДУАЛЬНОЙ ЗАЩИТЫ, ПРОТИВОПОЖАРНОЕ ОБОРУДОВАНИЕ

СХЕМЫ СТРОПОВКИ ГРУЗОВ

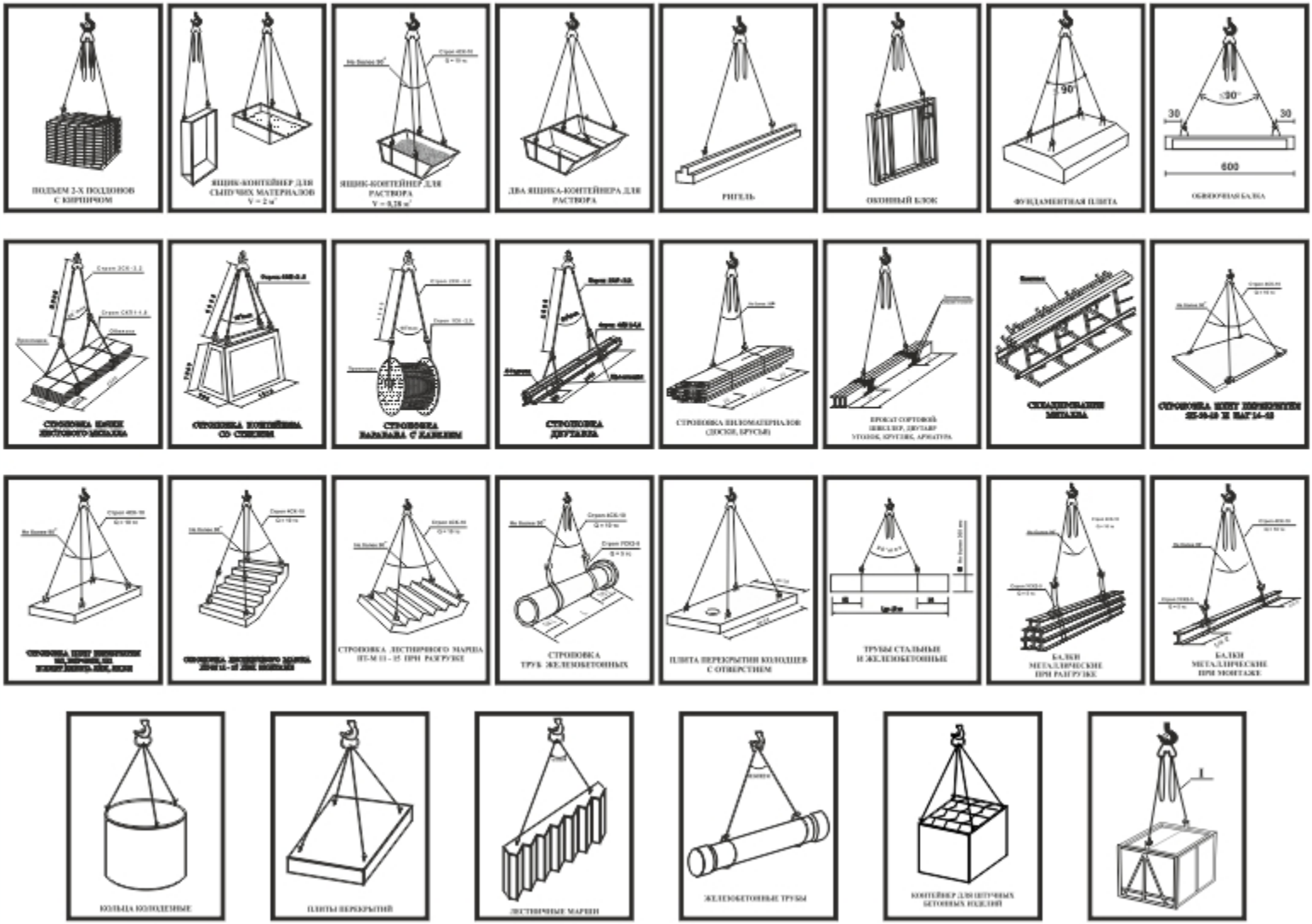

ОХРАНА БЕЗОПАСНОСТИ, СТЕНДЫ, ПЛАКАТЫ, ПРОСПЕКТЫ, ЛИТЕРАТУРА, ПЕРЕНОСНЫЕ ПЛАКАТЫ, СХЕМЫ СТРОПОВКИ ГРУЗОВ, ПЛАНЫ ЭВАКУАЦИИ, УЧЕБНЫЕ ФИЛЬМЫ ПО ОХРАНЕ ТРУДА, СРЕДСТВА ИНДИВИДУАЛЬНОЙ ЗАЩИТЫ, ПРОТИВОПОЖАРНОЕ ОБОРУДОВАНИЕ

СХЕМЫ СТРОПОВКИ ГРУЗОВ

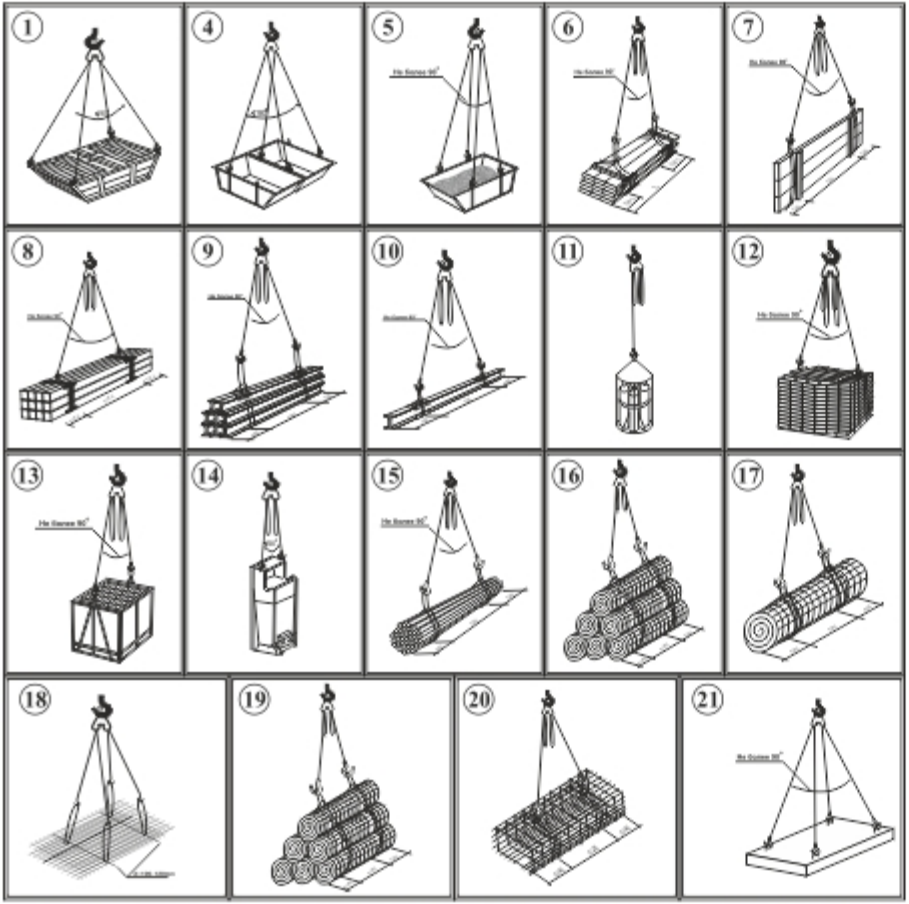

ТАБЛИЦА МАСС ГРУЗОВ И ПРИМЕНЯЕМЫХ ГРУЗОЗАХВАТНЫХ ПРИСПОСОБЛЕНИЙ

НАИМЕНОВАНИЕ ЭЛЕМЕНТОВ	МАРКА, ТИП	МАССА, т	ЧИСЛО СТРОПОВКИ		ПОЛОЖЕНИЕ ПОДЪЕМ. ЭЛЕМЕНТОВ		ГРУЗОВЫЕ ПРИСПОСОБЛЕНИЯ					БЕЗОПАСНОСТЬ
			КУК РАЗ.	КУК ОБЩ.	КУК РАЗ.	КУК ОБЩ.	КУК РАЗ.	КУК ОБЩ.	ГРУЗОЗАХВАТНЫЕ ПРИСПОСОБЛЕНИЯ			
Виброплощадка стационарный для раствора емк. 0,35м3	7Д000 чр.ЗВОС	1,600	1	1	1	1	Строп 1-ветвевый		5	5000	40,0	1
								Строп 1-ветвевый	5	5000	40,0	1
			2	3	1	1	Строп 1-ветвевый		10	6000	10,0	1
								Строп 1-ветвевый	10	6000	10,0	1
Лопата металлический для раствора	N3182 чр.ЗВОС	0,65	4	5	2	1	Строп 1-ветвевый		5	5000	40,0	1
								Строп 1-ветвевый	5	5000	40,0	1
Щиты опалубки		=	6	7	1	1	Строп 1-ветвевый		10	6000	10,0	1
							Строп универсальный		3,2	4000	7,30	2
								Строп 1-ветвевый	10	6000	10,0	1
								Строп универсальный	3,2	4000	7,30	2
Подмостьницы 1,0 м3		1,2	8	8	=	=	Строп 1-ветвевый		10	6000	10,0	1
							Строп универсальный		3,2	4000	7,30	2
								Строп 1-ветвевый	10	6000	10,0	1
								Строп универсальный	3,2	4000	7,30	2
Металлические балки	0,12 м3=1т	=	9	10	1	1	Строп 1-ветвевый		10	6000	10,0	1
							Строп универсальный		3,2	4000	7,30	2
								Строп 1-ветвевый	10	6000	10,0	1
								Строп универсальный	3,2	4000	7,30	2
Контейнер для сухих строительных и сыпучих грузов бункер	N3160А СКБ ЯС	0,70	11	11	1	1	Строп одноветвевый		5	5000	14,0	1
								Строп одноветвевый	5	5000	14,0	1
Кирпич на поддонах		1,0	12	13	1	1	Строп 1-ветвевый		5	5000	40,0	1
							Строп универсальный		2,0	3000	2,92	2
								Строп 1-ветвевый	6	5000	40,0	1
								Траверсный фустер	1,0	=	32,0	1
Железобетонные дорожные плиты	ПД-30-17.0-1	2,00	21	21	1	1	Строп 1-ветвевый		10	6000	10,0	1
								Строп 1-ветвевый	10	6000	10,0	1
Бункер-бадья для бетонной смеси емк. 1,0м3	N4300А СКБ ЯС	2,8	14	14	1	1	Строп 1-ветвевый		10	6000	10,0	1
								Строп 1-ветвевый	10	6000	10,0	1
Арматурные сетки	0,12 м3=1т	2,0	15	16	2	2	Строп 1-ветвевый		10	6000	10,0	1
							Строп универсальный		3,2	4000	7,30	2
								Строп 1-ветвевый	10	6000	10,0	1
								Строп универсальный	3,2	4000	7,30	2
Арматурные сетки в рулонах		=	16	17	6	1	Строп 1-ветвевый		10	6000	10,0	1
							Строп универсальный		3,2	4000	7,30	2
								Строп 1-ветвевый	10	6000	10,0	1
								Строп универсальный	3,2	4000	7,30	2
Арматурные сетки		=	18	19	=	1	Строп 1-ветвевый		10	6000	10,0	1
							Строп универсальный		3,2	4000	7,30	4
								Строп 1-ветвевый	10	6000	10,0	1
								Строп универсальный	3,2	4000	7,30	4
Арматурные каркасы		=	20	20	1	1	Строп 1-ветвевый		10	6000	10,0	1
							Строп универсальный		3,2	4000	7,30	2
								Строп 1-ветвевый	10	6000	10,0	1
								Строп универсальный	3,2	4000	7,30	2

ПЕРЕЧЕНЬ ГРУЗОЗАХВАТНЫХ ПРИСПОСОБЛЕНИЙ И ТАРЫ

Наименование	Грузоподъемность Q, т	Длина стропа L, мм	Собственная масса P, кг	Арматный номер	Требуемое количество, шт.
Строп 1-ветвевый	10	6000	10,0	1НЗ-1 СКБ ЯС	1
Строп 1-ветвевый	10	6000	10,0	1НЗ-1 СКБ ЯС	1
Строп 1-ветвевый	5	5000	40,0	1НЗ-1 СКБ ЯС	1
Строп одноветвевый	5	5000	14,0	1НЗ-1 СКБ ЯС	1
Строп универсальный	3,5	4000	7,30	1НЗ-1 СКБ ЯС	1
Строп универсальный	3,2	4000	7,30	1НЗ-1 СКБ ЯС	4
Траверсный фустер	1,5	—	32,0	РНМЕ.КМ.А.1 ГОСТ	1

ПРИМЕЧАНИЯ

1. Монтаж грузозахватных приспособлений выполняют с учетом сборочных и технологических элементов.

2. Грузозахватные приспособления должны иметь клейма, знаки, позволяющие или прямо предусмотренные бирки с указанием номера партии, грузоподъемности и даты изготовления.

3. Стропальщик обязанности необходимо проверять строповку и подготовленные устройства на прочность. Фактическая масса строп изменяется на данные знаки.

4. Угол между ветвями строп должен быть не более 90° (не рекомендуется).

5. При строповке кромки строп должны быть защищены от повреждения.

6. Способы строповки согласуются конструкции должны обеспечивать не менее 2 точек установки в проектное положение строповки.

7. При строповке элементов с острыми ребрами последние должны необходимо между ребрами элементов и канатом установить инвентарные прокладки, предотвращающие канат от повреждения.

8. Грузы, не которых не разработаны схемы строповки, строповкой и перемещаются в присутствии и под руководством лица, ответственного за безопасность производства работ по перемещению грузов кранами.

9. До начала производства строительных – монтажных работ с системой стропов ответственный под должным производителя строповкиа.

10. Данная карта строп заменяет ранее выданные ТК.

Разрешается ПРИМЕНЯЙ БЕЗОПАСНЫЕ СТРОПЫ ЛОРТАЛЬ ПРИЛОЖЕНИЕ ПОЛЬЗОВАНИЕ ЛИТЕРАТУРЫ ЛИТЕРАТУРА СОВЕТСТРОЙКОЛЕ ОКОЛЕЙМАЛЕНИЕ ТУЛЕ ПОЛЬ ОЛЬЗЫ УЧЕБНЫЙ ОБЛАСТЬ ПОЛЕЗНЫЙ ТРУД ОПРЕДЕЛЕНИЕ ИНФРЕ ПРОИЗВОДСТВЕННЫЙ ОБОРУДОВАНИЕ

СХЕМЫ СТРОПОВКИ ГРУЗОВ

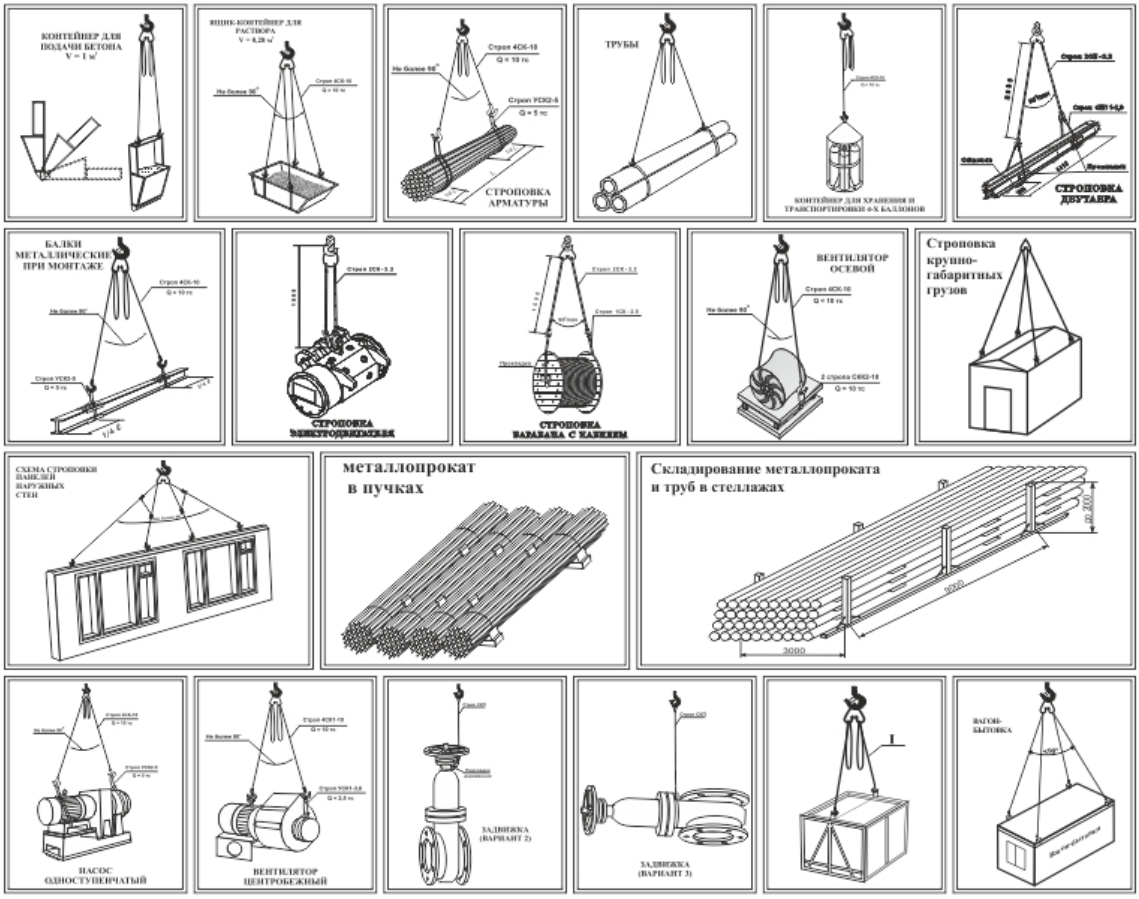

СХЕМА ОПРЕДЕЛЕНИЯ ГРАНИЦЫ ОПАСНОЙ ЗОНЫ СТРЕЛОВОГО КРАНА

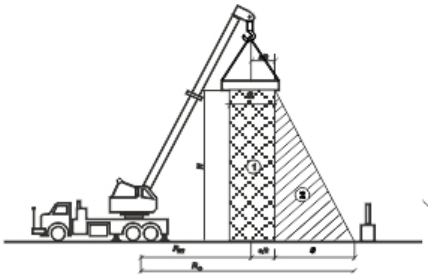

РЕКОМЕНДУЕМЫЕ НАДПИСИ НА ГРУЗОПОДЪЕМНЫХ КРАНАХ И В МЕСТАХ ПРОИЗВОДСТВА РАБОТ:

- НЕ СТОЙ ПОД ГРУЗОМ И СТРЕЛОЙ;
- НЕ СТОЙ ПОД ГРУЗОМ;
- НЕ РАБОТАЙ С НЕАТТЕСТОВАННЫМИ СТРОПАЛЬЩИКАМИ;
- РАБОТА ПОД ЛИНИЯМИ ЭЛЕКТРОПЕРЕДАЧ ЗАПРЕЩАЕТСЯ;
- РАБОТА ВБЛИЗИ ЛИНИЙ ЭЛЕКТРОПЕРЕДАЧ (БЛИЖЕ 30 М. ОТ КРАЙНЕГО ПРОВОДА) БЕЗ НАРЯДА - ДОПУСКА ЗАПРЕЩАЕТСЯ;
- БЕРЕГИСЬ ПОВОРОТА КРАНА;
- НАХОЖДЕНИЕ ЛЮДЕЙ НА ПОВОРОТНОЙ И НЕПОВОРОТНОЙ ЧАСТЯХ КРАНА ВО ВРЕМЯ РАБОТЫ ЗАПРЕЩАЕТСЯ;
- ПЕРЕД РАБОТОЙ ПРОВЕРЬ ТОРМОЗА;
- НЕАВАРИЙНОЕ МЕСТО;
- НЕ ПРИБЛИЖАЙСЯ К КОНТАКТНОМУ ПРОВОДУ БЛИЖЕ 2 МЕТРОВ;
- НА ВИДНОМ МЕСТЕ НАПИСАТЬ:
  РЕГИСТРАЦИОННЫЙ НОМЕР,
  ГРУЗОПОДЪЕМНОСТЬ,
  СРОК СЛЕДУЮЩЕГО ОСВИДЕТЕЛЬСТВОВАНИЯ: ЧТО, ПТО

1. - Опасная зона под грузом.
2. - Опасная зона действия грузоподъемного крана

Ro = Rm + a/2 = S;

где Ro - радиус опасной зоны;
Rm - максимальный вылет крюка крана;
a - длина элемента (груза);
S - расстояние от крайней точки элемента (груза) до места возможного падения груза

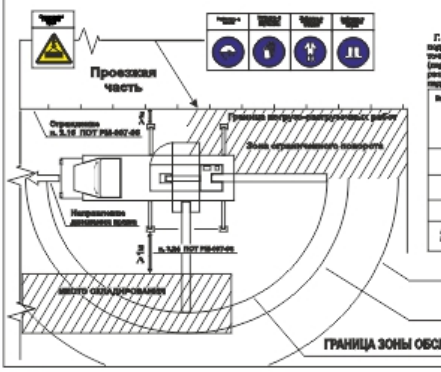

ГРАНИЦЫ ОПАСНЫХ ЗОН ПО ДЕЙСТВИЮ ОПАСНЫХ ФАКТОРОВ

П.1 Границы опасных зон в местах, над которыми производят перемещение грузов подъемными кранами, а также вблизи строящихся зданий располагаются от крайней точки горизонтальной проекции наружного наибольшего габарита перемещаемого (монтируемого) предмета или схемы строения с приближением наибольшего габаритного размера перемещаемого груза в минимального расстояния согласно груза при его падении согласно таблице П.1

Высота возможного падения груза (предмета), м	Минимальное расстояние от места горизонтального перемещения предмета, м	
	горизонтального проекции груза в случае его падения	предметов в случае их падения со здания
До 10	4	3,5
До 20	7	5
До 70	10	7

Примечание - При промежуточных значениях высоты возможного падения груза (предмета) минимальные расстояния до опасных зон определяется методом интерполяции

ТЕХНОЛОГИЧЕСКАЯ КАРТА

Вид работы: погрузка в машину ж.б. блоков.

Состав бригады: лицо, ответственное за безопасное производство работ кранами,
крановщик,
стропальщики - 2 чел.,
сигнальщик - 1 чел. (при необходимости) из числа стропальщиков

Оборудование и инвентарь: кран,
стропы: СКП, СКК, 4СК (паук),
подкладки и прокладки,
оттяжки или багры,
лестницы приставные.

Освещение 10 лк (ГОСТ 12.1. 046 - 85)

1. Получение задания о порядке погрузо-разгрузочной работы. Оградить место работ.
2. Работникам находятся в средствах индивидуальной защиты.
3. Подбор приспособлений - стропов, паука, и т.д.
4. Браковка стропов и паука, запись в журнале осмотра съемных грузозахватных приспособлений и тары результатов браковки (запись не реже, чем через 10 дней).
5. Установка крана на все дополнительные опоры.
6. Укладка подкладок в кузове автомашины

Строповка ж.б. блоков.

7. Крановщик работает по сигналу стропальщика.
8. Немедленно останавливать работу по сигналу "Стоп" независимо от того, кем он подан.
9. Строповка блока производится за все имеющиеся петли.
10. Строповка блоков производится в соответствии со схемой строповки для данного груза.
11. Груз поднимается на высоту 20-30 см. для проверки натяжения стропов.
12. Стропальщик может находиться возле груза при подъеме или опускании груза, если груз поднят на высоту не более 1000 мм.

Перемещение груза к автомашине.

13. Водитель во время погрузки должен быть вне абины и вне опасной зоны.
14. Груз при горизонтальном перемещении должен быть поднят на 500 мм. выше встречающихся на пути предметов.
15. Для разворота длинномерных и крупногабаритных грузов во время перемещения применить багры или оттяжки соответствующей длины.

Укладка груза в кузове.

16. После опускания груза в кузов на высоту 10-20 см. над подкладками стропальщик поднимается в кузов и направляет груз в проектное положение.
17. Стропальщик добивается устойчивого положения груза в кузове, обеспечивает возможность удобной и безопасной строповки груза при разгрузке.
18. Стропальщик производит увязку груза.

Схема определения границы опасной зоны стрелов. крана
Рекомендуемые надписи на грузоподъемных кранах.
Текст технологической карты.

ЗНАКИ БЕЗОПАСНОСТИ, СТЕНДЫ, ЖУРНАЛЫ, УДОСТОВЕРЕНИЯ, НОРМАТИВНАЯ ЛИТЕРАТУРА, ОБУЧАЮЩИЕ ПРОГРАММЫ, СХЕМЫ СТРОПОВОК И СКЛАДИРОВАНИЯ ГРУЗОВ, ПЛАНЫ ЭВАКУАЦИИ, УЧЕБНЫЕ КЛАССЫ И КАБИНЕТЫ ПО ОХРАНЕ ТРУДА, СРЕДСТВА ИНДИВИДУАЛЬНОЙ ЗАЩИТЫ, ПРОТИВОПОЖАРНОЕ ОБОРУДОВАНИЕ

СХЕМЫ СТРОПОВКИ ГРУЗОВ

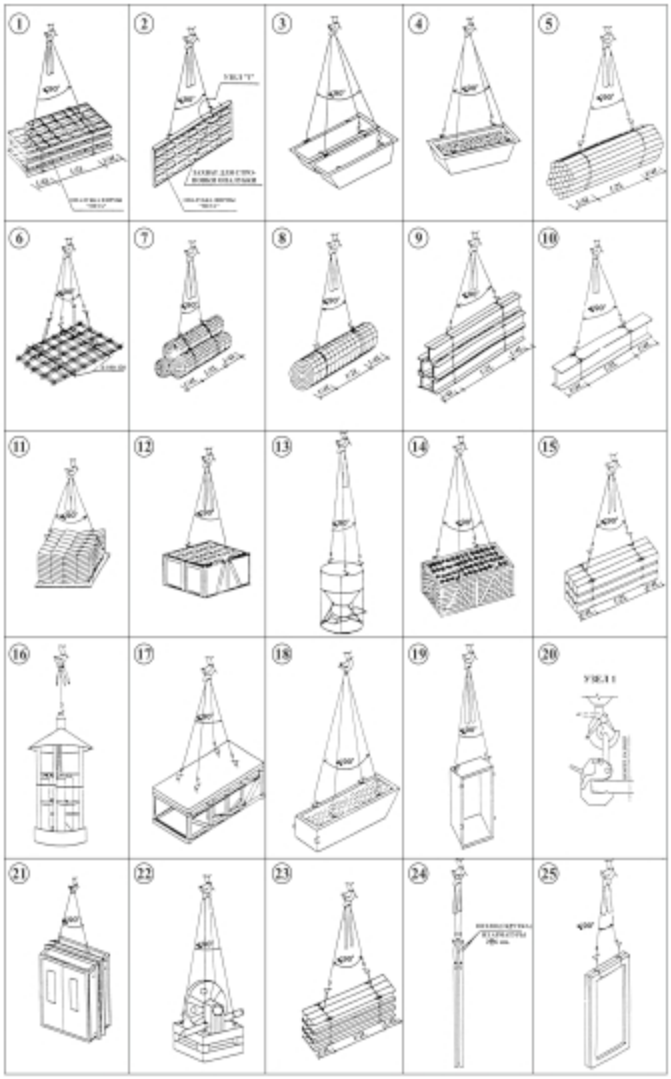

ТАБЛИЦА МАСС ГРУЗОВ И ПРИМЕНЯЕМЫХ ГРУЗОЗАХВАТНЫХ ПРИСПОСОБЛЕНИЙ

НАИМЕНОВАНИЕ ЭЛЕМЕНТОВ	МАРКА, ТИП ПРИМЕЧАНИЕ	МАССА ГРУЗА	№ СХЕМ СТРОПОВ		КОЛ-ВО ПОДЕШВ. ЭЛЕМЕНТОВ		ГРУЗОВЫЕ ПРИСПОСОБЛЕНИЯ					
			ПРИ РАЗГР.	ПРИ МОНТ.	ПРИ РАЗГР.	ПРИ МОНТ.	ПРИ РАЗГРУЗКЕ	ПРИ МОНТАЖЕ	ХАРАКТЕРИСТИКА Q, т	L, мм	R, кг	
Шкаф опалубки	до 3,6 м³	до 2 т	1		1 вечка		Строп 4-х ветвевой для стропа мольевых		10 / 5,0	6,0 / 8,0	№ 10/2=40	144
				2		1		Строп 8-х ветвевой Захват для строповки опалубки фирмы "MEVA"	10 / 1,5	6,0 / —	№ 9/2=18	114
Ящик с раствором	V = 0,28 м³	0,7	3	4	2	1	Строп 4-х ветвевой	Строп 4-х ветвевой	10	6,0		96
Арматурная сварная	L до 6 м	до 2,8 т	5	5	1 вечка	1 вечка	Строп 4-х ветвевой для стропа мольевых	Строп 4-х ветвевой для стропа мольевых	10 / 6,5	6,0 / 2,0	№ 2,95*2=5,84	101,84
Арматурные сетки		до 2,8 т	6	6	1 вечка	1 вечка	Строп 4-х ветвевой 4 стропа мольевых	Строп 4-х ветвевой 4 стропа мольевых	10 / 2,5	6,0 / 2,0	№ 2,95*4=11,68	107,68
Арматурные сетки 8 рулонах		до 2,8 т	7		3 рулона		Строп 4-х ветвевой для стропа мольевых		10 / 5	6,0 / 8,0	№ 10/2=40	144
				8		1 рулон		Строп 4-х ветвевой для стропа мольевых	10 / 2,5	6,0 / 2,0	№ 2,95*2=5,84	101,84
Балки металлические		до 2,8 т	9		1 связка		Строп 4-х ветвевой для стропа мольевых		10 / 4	6,0 / 8,0	№ 10/2=40	144
				10		1 балка		Строп 4-х ветвевой для стропа мольевых	10 / 2,8	6,0 / 2,0	№ 2,95*2=5,84	101,84
Кирпич		до 1,6 т	11	—	2 поддона	—	Строп 4-х ветвевой для стропа мольевых		10 / 2,5	6,0 / 2,0	№ 2,95*2=5,84	101,84
		до 1,7 т	—	12	—	1 футляр		Строп 4-х ветвевой Траверсный футляр	10 / 1,7	6,0 / —	№ 82	178
Бункер с бетонной смесью	V = 1,8 м³	до 2,85 т	—	13	—	1		Строп 4-х ветвевой	10	6,0		96
Контейнер для рулонных материалов сибрикоиз с грузом		2,5	14	14	1	1	Строп 4-х ветвевой	Строп 4-х ветвевой	10	6,0		96
Инвентарь		до 2,5 т	15	15	1 связка	1 связка	Строп 4-х ветвевой для стропа мольевых	Строп 4-х ветвевой для стропа мольевых	10 / 2,5	6,0 / 2,0	№ 2,95*2=5,84	101,84
Газовые баллоны		8,5	16	16	1	1	Строп 1 ветвевой	Строп 1 ветвевой	1,0	2,0		3,8
Навесная опалубка		8,75	17	17	1	1	Строп 4-х ветвевой	Строп 4-х ветвевой	10	6,0		96
Ящик для сыпучих материалов с грузом		2,8 т	18	19	1	1	Строп 4-х ветвевой	Строп 4-х ветвевой	10	6,0		96
Кабина лифта		до 2 т	20	20	1	1	Строп 4-х ветвевой	Строп 4-х ветвевой	10	6,0		96
Лебедка лифтовая		до 2,8 т	21	21	1	1	Строп 4-х ветвевой	Строп 4-х ветвевой	10	6,0		96
Пакет направляющих		до 2,8 т	22	—	1 вечка	—	Строп 4-х ветвевой для стропа мольевых	—	10 / 2,8	6,0 / 2,0	№ 2,95*2=5,84	101,84
Направляющие лифта		до 8,5 т	—	23	—	1	—	Строп 4-х ветвевой	10	6,0		96
Противовес		до 2,8 т	—	24	—	1	—	Строп 4-х ветвевой для стропа мольевых	10 / 2,5	6,0 / 2,0	№ 2,95*2=5,84	101,84
Бункер с бетонной смесью	V = 2,8 м³	5,6 т	—	13	—	1		Строп 4-х ветвевой	10	6,0		96

ПЕРЕЧЕНЬ ГРУЗОЗАХВАТНЫХ ПРИСПОСОБЛЕНИЙ И ТАРЫ

№ № П/П	Наименование	Грузоподъемность Q, тс	Длина стропа L, мм	Собственная масса P, кг	Требуемое количество, шт.	Архивный номер	Примечание
1.	Строп 4-х ветвевой 4СК-10,0	10	6000	96	2	1020/1	СКБ Мосстрой
2.	Строп универсальный (мольевой) УСК 2-2,5	2,5	2000	2,92	8	1033/3	СКБ Мосстрой
3.	Строп универсальный (мольевой) УСК	8,0	8000	24	4	1031/6	ТРЕСТ МОНС
4.	Захват для строповки опалубки фирмы "MEVA"	1,5	—	8	4	Шифр 29-480-21	Поставка фирмы "MEVA"
5.	Траверсный футляр	1,7	—	82	2	P408Б	Карачаровский завод
6.	Строп одноветвевой 1СК-3,0	1,0	2000	3,8	2	1025/3	СКБ Мосстрой
7.	Бункер с бетонной смесью	3,5	—	540	2		(V=1 м³)
8.	Бункер с бетонной смесью	5,0	—	550	2		(V=2 м³)
9.	Ящик с раствором	0,7	—	250	2		(V=0,28 м³)
10.	Ящик для сыпучих материалов	2,8	—	200	2		

ПРИМЕЧАНИЯ

1. Подбор грузозахватных приспособлений выполнен с учетом габаритов и масс стропуемых элементов.

2. Грузозахватные приспособления должны иметь клеймо завода-изготовителя или прочно прикрепленную бирку с указанием инвентарного номера, грузоподъемности и даты испытания.

3. Строповку элементов необходимо производить стропами с замыкающими устройствами на крюках. Неиспользуемые ветви стропа навешивать на навесное звено.

4. Угол между ветвями стропа должен быть не более 90° (по диагонали).

5. При строповке крюки стропа должны быть направлены от центра груза.

6. Способы строповки элементов конструкции должны обеспечивать их подачу к месту установки в положении близком к проектному.

7. При строповке элементов с острыми ребрами методом обвязки необходимо между ребрами элементов и канатом установить инвентарные прикладки, предохраняющие канат от перетирания.

8. Грузы, на которые не разработаны схемы строповок, стропуются и перемещаются в присутствии и под руководством лица, ответственного за безопасное производство работ по перемещению грузов кранами.

9. До начала производства строительно - монтажных работ с данными схемами ознакомить под роспись крановщиков и стропальщиков.

znaki-ot.ru ЗНАКИ БЕЗОПАСНОСТИ, СТЕНДЫ, ЖУРНАЛЫ, УДОСТОВЕРЕНИЯ, НОРМАТИВНАЯ ЛИТЕРАТУРА, ОБУЧАЮЩИЕ ПРОГРАММЫ, СХЕМЫ СТРОПОВОК И СКЛАДИРОВАНИЯ ГРУЗОВ, ПЛАНЫ ЭВАКУАЦИИ, УЧЕБНЫЕ КЛАССЫ И КАБИНЕТЫ ПО ОХРАНЕ ТРУДА, СРЕДСТВА ИНДИВИДУАЛЬНОЙ ЗАЩИТЫ, ПРОТИВОПОЖАРНОЕ ОБОРУДОВАНИЕ